Оглавление

О предприятии ... 2
Оглавление ... 3
Условные обозначения ... 4
Часть I. Приборы в таблеточном исполнении ... 5
Тиристоры низкочастотные таблеточного типа. Сводная таблица ... 6
Тиристоры быстродействующие таблеточного типа. Сводная таблица ... 6
Тиристоры низкочастотные ... 7
Тиристоры быстродействующие импульсные ... 9
Тиристоры быстродействующие частотные ... 10
Тиристоры быстродействующие ... 11
Типы корпусов тиристоров в таблеточном исполнении ... 12
Диоды низкочастотные таблеточного типа. Сводная таблица ... 17
Диоды быстровосстанавливающиеся таблеточного типа. Сводная таблица ... 17
Диоды быстровосстанавливающиеся лавинные таблеточного типа. Сводная таблица ... 17
Диоды низкочастотные ... 18
Диоды лавинные быстровосстанавливающиеся ... 19
Диоды лавинные ... 19
Диоды быстровосстанавливающиеся ... 20
Диоды лавинные термодинамические ... 20
Диоды сварочные ... 20
Типы корпусов диодов в таблеточном исполнении ... 21
Часть II. Приборы в штыревом исполнении ... 24
Тиристоры низкочастотные штыревого типа. Сводная таблица ... 25
Тиристоры быстродействующие импульсные штыревого типа. Сводная таблица ... 25
Диоды низкочастотные штыревого типа. Сводная таблица ... 25
Диоды быстровосстанавливающиеся штыревого типа. Сводная таблица ... 25
Тиристоры быстродействующие ... 25
Тиристоры низкочастотные ... 26
Тиристоры быстродействующие импульсные ... 26
Тиристоры лавинные ... 26
Типы корпусов тиристоров в штыревом исполнении ... 27
Диоды быстровосстанавливающиеся ... 28
Диоды лавинные ... 28
Диоды низкочастотные ... 28
Типы корпусов диодов в штыревом исполнении ... 29
Часть III. Приборы в модульном исполнении ... 30
Модули тиристорные. Сводная таблица ... 31
Модули диодные. Сводная таблица ... 31
Модули тиристорные (МТ, МТ/Д, МД/Т) ... 32
Модули диодные (МД) ... 33
Типы корпусов диодов и тиристоров в модульном исполнении ... 34
Проводные соединения ... 35
Охладители ... 36
Типы корпусов охладителей ... 37
Представительства ... 39

в Беларуси заказ г.Минск viber и tel:+375447584780 email: minsk-17@tut.by www.tinistor.by

Буквенные обозначения для тиристоров

U_{DRM} U_{RRM}	Повторяющееся импульсное напряжение в закрытом состоянии и повторяющееся импульсное обратное напряжение
I_{TAV}	Средний ток в открытом состоянии
I_{TRMS}	Действующий ток в открытом состоянии
I_{TSM}	Ударный ток в открытом состоянии
T_j	Температура перехода
T_{stg}	Температура хранения
T_C	Температура корпуса
M	Крутящий момент
F	Прижимное усилие
U_{TM}	Импульсное напряжение в открытом состоянии
$U_{T(TO)}$	Пороговое напряжение
r_T	Динамическое сопротивление в открытом состоянии
I_{RRM} I_{DRM}	Повторяющийся импульсный обратный ток и повторяющийся импульсный ток в закрытом состоянии
U_{GT}	Отпирающее постоянное напряжение управления
I_{GT}	Отпирающий постоянный ток управления
$(du_D/dt)_{crit}$	Критическая скорость нарастания напряжения в закрытом состоянии
$(di_T/dt)_{crit}$	Критическая скорость нарастания тока в открытом состоянии
t_q	Время выключения
R_{thjc}	Тепловое сопротивление переход - корпус

Буквенные обозначения для диодов

U_{RRM}	Повторяющееся импульсное обратное напряжение
I_{FAV}	Средний прямой ток
I_{FRMS}	Действующий прямой ток
I_{FSM}	Ударный прямой ток
T_j	Температура перехода
T_{stg}	Температура хранения
T_C	Температура корпуса
M	Крутящий момент
F	Прижимное усилие
U_{FM}	Импульсное прямое напряжение
$U_{F(TO)}$	Пороговое напряжение
r_T	Дифференциальное прямое сопротивление
I_{RRM}	Повторяющийся импульсный обратный ток
P_{RSM}	Ударная обратная рассеиваемая мощность
R_{thjc}	Тепловое сопротивление переход – корпус
t_{rr}	Время обратного восстановления

Условные обозначения классов приборов

Класс по напряжению	1	2	3	4	5	6	...	48	50	52	54	56	58	60	65
U_{DRM} U_{RRM}, [В]	100	200	300	400	500	600	...	4800	5000	5200	5400	5600	5800	6000	6500

Группа по критической скорости нарастания напряжения в закрытом состоянии $(du_D/dt)_{crit}$

Обозначение группы	0	P3	E3	A3	P2	K2	E2	A2	T1	P1	M1	K1	H1	E1	C1	B1
	0	1	2	3	4	5	6	7	8	–	9	–	–	–	–	–
$(du_D/dt)_{crit}$, [В/мкс]	Не норми-руется	20	50	100	200	320	500	1000	1600	2000	2500	3200	4000	5000	6300	8000

Группа по времени выключения (t_q) для низкочастотных тиристоров

Обозначение группы	0	B2	C2	E2	H2	K2	M2	P2	T2	X2	A3	B3
	0	–	–	1	–	–	2	–	3	–	4	–
t_q, мкс	Не норми-руется	800	630	500	400	320	250	200	160	125	100	80

*I_{tav} < 100 А

Группа по времени выключения (t_q) для быстродействующих тиристоров

C3	E3	H3	K3	M3	P3	T3	X3	A4	B4	C4	E4
1	2	3	4	5	6	7	8	–	9	–	–
63	50	40	32	25	20	16	12,5	10	8	6,3	5

Группа по времени обратного восстановления (t_{rr})

Обозначение группы	0	T3	X3	A4	B4	C4	E4	H4	K4	M4	P4	T4	X4	A5	B5	C5	E5	H5
	0	–	–	–	–	–	1	2	3	4	5	6	–	7	–	8	–	9
t_{rr}, мкс	Не норми-руется	16	12,5	10	8	6,3	5	4	3,2	2,5	2	1,6	1,25	1	0,8	0,63	0,5	0,4

в Белорусский заказ г.Минск viber и тел. +375447584780 email: minsk117@tut.by www.tiristor.by

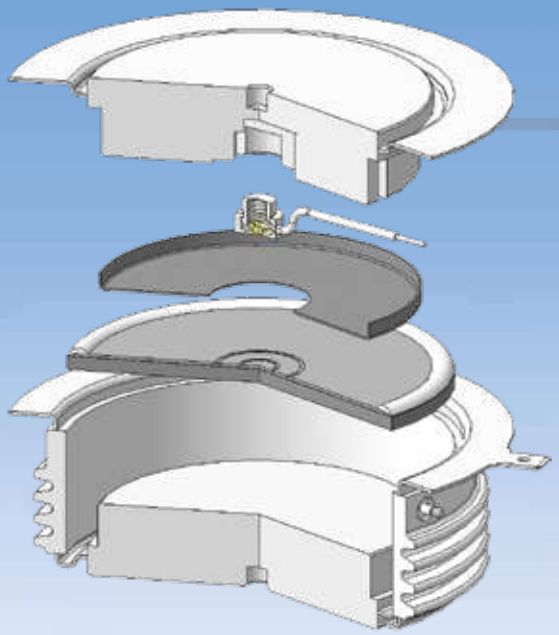

ЧАСТЬ I

Приборы в таблеточном исполнении

Основные характеристики:

- Номинальный рабочий ток до 7100 А.
- Номинальное рабочее напряжение до 6500 В.
- Высокая стойкость к циклическим нагрузкам благодаря прижимной конструкции.
- Высота корпусов 14, 20, 26, 35 мм.
- Диаметры полупроводниковых элементов — 24, 32, 40, 56, 70, 80, 90,100 мм.

Дополнительные возможности:

- Поставка приборов в сборе с охладителями.
- Проведение подбора приборов в группы для параллельного, последовательного или смешанного соединения.
- Изготовление приборов по специальным требованиям заказчика.

Применение:

Применяются в выпрямительных установках, устройствах плавного пуска, инверторах, сварочных аппаратах, источниках питания, печах индукционного нагрева и плавки, ветрогенераторах.

в Беларуси Заказ г.Минск viber и тел.+375447581100 email: mirsad1@tut.by www.tiristor.by

Тиристоры низкочастотные таблеточного типа. Сводная таблица

6500			Т343-250 • Т543-250 Т643-320 • Т743-320	Т253-500 • Т853-500 Т653-800 • Т953-800	Т163-1000 Т363-1000	Т473-1250 Т673-1250	Т183-1600 Т383-1600	Т193-2000 Т393-2000
5200					Т263-1000		Т283-2000	Т193-2500 Т393-2500
4400		Т933-160 Т933-250	Т243-400 • Т343-400 Т443-400	Т553-500 • Т553-630 Т553-800	Т163-1250	Т273-1250 Т373-1250	Т183-2500	Т193-3200 Т393-3200
3600	Т123-160	Т433-250	Т443-500	Т353-800 • Т453-800 Т453-630		Т173-1600 Т373-1600		Т193-3600 Т393-3600
2800		Т133-320 Т333-320	Т243-500 Т343-630	Т353-1000	Т163-1600	Т173-2000 Т373-2000	Т183-3200	Т193-4000 Т393-4000
2400		Т133-400 Т333-400 Т333-250	Т143-400 Т343-500	Т153-630 • Т253-800 Т253-1390				
1800	Т123-320	Т233-500 Т233-400	Т243-630 • Т243-800 Т143-800 • Т343-800	Т153-800 • Т253-1000 Т253-1250 • Т453-1000 Т453-1250 • Т353-1600	Т163-2000	Т173-2500 Т373-2500 Т273-3200	Т183-4000	Т193-5000 Т393-5000
1000	Т123-200 Т123-250			Т143-500 • Т143-630				
	Т123-400	Т133-500		Т143-1000		Т173-3200 Т373-3200		
800	Т123-500	Т133-630	Т143-1250	Т153-2000				
Блокирующее напряжение [В] / **Диаметр элемента [мм]**	**24**	**32**	**40**	**56**	**70**	**80**	**90**	**100**

Тиристоры быстродействующие таблеточного типа. Сводная таблица

6500				
5200				
4400				
3600	ТБ933-250	ТБ943-400	ТБ953-630	
2800				
2400	ТБ133-250 • ТБ133-320 ТБ133-400	ТБ143-400 • ТБ143-500 ТБ143-630	ТБ153-630 • ТБ153-800 ТБ153-1000	ТБ173-1600 • ТБ173-2000
2200	ТБ333-250 • ТБ333-320 ТБ333-400			
2000			ТБ453-630 • ТБ453-800 ТБ453-1000	
1800	ТБ433-250			
1600		ТБ243-400 • ТБ243-500 ТБ243-630		
1500	ТБ233-200 • ТБ233-250 ТБ233-320 • ТБ433-200 ТБ433-320			
Блокирующее напряжение [В] / **Диаметр элемента [мм]**	**32**	**40**	**56**	**80**

Пример маркировки тиристора

ТБИ	133	-	400	-	12	-	А2	А4	-	УХЛ2
1	2		3		4		5	6		7

1. ТБИ – Быстродействующий импульсный тиристор
2. Конструктивное исполнение
3. Средний ток в открытом состоянии, А
4. Класс по напряжению
5. Группа по критической скорости нарастания напряжения в закрытом состоянии
6. Группа по времени выключения
7. Климатическое исполнение по ГОСТ 15150: УХЛ2, Т

в Беларуси Заказ г.Минск viber и тел.+375447594780 email: minsk17@tut.by www.tinistor.by

Тиристоры низкочастотные

Наименование	Диаметр элемента	U_{DRM} U_{RRM}	I_{TAV}	T_C	U_{TM}	$U_{T(TO)}$	r_T	t_q	$T_{j\,max}$	R_{thjc}	тип корпуса	∅ макс./ ∅ контактной поверхности/ высота	Рекомендуемые охладители
		[В]	[А]	[°C]	[В]	[В]	[мОм]	[мкс]	[°C]	[°C/Вт]		[мм]	
до 800 В													
T123-500	24	100÷800	500	100	1,55	0,80	0,490	80	150	0,0700	T.A1	42/19/14	O123
T133-630	32	100÷800	630	116	1,45	0,80	0,340	125	150	0,0400	T.B2	42/25/14	O143,O243, O343
T143-1250	40	100÷800	1250	100	1,50	0,80	0,170	160	150	0,0300	T.C1	60/38/14	O143,O243, O343
T153-2000	56	100÷800	2000	90	1,45	0,80	0,120	160	140	0,0180	T.D1	75/51/14	O153, O253
до 1000 В													
T123-400	24	1000	400	110	1,65	0,83	0,580	125	150	0,0700	T.A1	42/19/14	O123
T133-500	32	1000	500	120	1,50	0,95	0,420	125	150	0,0400	T.B2	42/25/14	O143,O243, O343
T143-1000	40	1000	1000	104	1,50	0,85	0,270	160	150	0,0300	T.C1	60/38/14	O143,O243, O343
T173-3200	80	1000	3200	104	1,50	0,83	0,062	250	140	0,0085	T.F2	112/75/26	O173
T373-3200	80	1000	3200	98	1,50	0,83	0,062	250	140	0,0100	T.F5	111/75/35	O173
до 1800 В													
T123-200	24	400÷1600	200	95	1,90	0,90	1,900	125	125	0,0800	T.A1	42/19/14	O123
T123-250	24	400÷1600	250	92	1,75	0,90	1,400	125	125	0,0750	T.A1	42/19/14	O123
T123-320	24	1000÷1800	320	89	1,75	0,90	0,850	125	125	0,0700	T.A1	42/19/14	O123
T233-400	32	1200÷1800	400	82	2,00	1,10	1,300	125	125	0,0450	T.B2	42/25/14	O143,O243, O343
T233-500	32	1000÷1600	500	93	1,70	0,95	0,510	125	125	0,0400	T.B2	42/25/14	O143,O243, O343
T143-500	40	400÷1600	500	94	1,80	1,00	0,760	160	125	0,0320	T.C2	60/38/20	O143,O243, O343
T143-630	40	400÷1600	630	93	1,65	1,00	0,380	160	125	0,0320	T.C2	60/38/20	O143,O243, O343
T143-800	40	1000÷1800	800	82	1,70	1,00	0,330	160	125	0,0320	T.C2	60/38/20	O143,O243, O343
T243-630	40	1200÷1800	630	85	1,90	1,00	0,520	250	125	0,0350	T.C1	60/38/14	O143,O243, O343
T243-800	40	1000÷1800	800	85	1,70	1,00	0,330	160	125	0,0300	T.C1	60/38/14	O143,O243, O343
T343-800	40	1000÷1800	800	89	1,50	0,85	0,320	200	130	0,0350	T.C3	58/34/26	O143,O243, O343
T153-800	56	1000÷1800	800	90	1,90	0,95	0,440	200	125	0,0240	T.D2	75/51/26	O153, O253
T453-1250	56	1000÷1800	1250	90	1,80	0,95	0,200	160	125	0,0180	T.D2	75/51/26	O153, O253
T253-1000	56	1000÷1800	1000	90	1,80	0,95	0,325	200	125	0,0200	T.D2	75/51/26	O153, O253
T253-1250	56	1000÷1800	1250	90	1,60	0,95	0,200	200	125	0,0180	T.D2	75/51/26	O153, O253
T453-1000	56	1000÷1800	1000	94	1,80	0,95	0,310	160	125	0,0180	T.D2	75/51/26	O153, O253
T353-1600	56	1000÷1800	1600	83	1,60	0,80	0,165	160	125	0,0180	T.D5	75/50/26	O153, O253
T163-2000 NEW!	70	1000÷1800	2000	85	1,45	0,85	0,120	250	125	0,0100	T.E3	102/63/26	O173
T173-2500	80	1000÷1800	2500	94	1,55	0,88	0,092	250	125	0,0085	T.F2	112/75/26	O173
T373-2500	80	1000÷1800	2500	89	1,55	0,88	0,092	250	125	0,0100	T.F5	111/75/35	O173
T273-3200	80	1600÷1800	3200	85	1,50	0,81	0,084	250	125	0,0085	T.F2	112/75/26	O173
T183-4000 NEW!	90	1000÷1800	4000	82	1,35	0,85	0,080	320	125	0,0085	T.H1	121/80/26	O173
T193-5000 NEW!	100	1000÷1800	5000	84	1,30	0,90	0,060	400	125	0,0050	T.G5	150/100/26	O193
T393-5000 NEW!	100	1000÷1800	5000	78	1,30	0,90	0,060	400	125	0,057	T.G6	150/100/35	O193
до 2400 В													
T133-400	32	2000÷2400	400	87	2,10	1,10	1,250	200	125	0,0400	T.B3	54/32/20	O143,O243, O343
T333-250	32	1600÷2400	250	85	2,50	1,10	4,000	200	125	0,0450	T.B2	42/25/14	O143,O243, O343
T333-400	32	2000÷2400	400	87	2,10	1,10	1,250	200	125	0,0400	T.B2	42/25/14	O143,O243, O343
T143-400	40	2000÷2400	400	97	2,15	1,20	0,950	250	125	0,0320	T.C2	60/38/20	O143,O243, O343
T343-500	40	1600÷2400	500	85	2,30	1,20	0,880	250	125	0,0350	T.C1	60/38/14	O143,O243, O343
T153-630	56	2000÷2400	630	93	2,10	1,20	0,590	320	125	0,0240	T.D2	75/51/26	O153, O253
T253-800	56	2000÷2400	800	95	2,10	1,20	0,440	320	125	0,0180	T.D2	75/51/26	O153, O253
T253-1390	56	2000÷2400	1390	85	1,50	0,85	0,220	160	125	0,0180	T.D5	75/50/26	O153, O253

в Беларуси заказ г.Минск viber и тел. +375447684750 email: minsk17@gmail.by www.minsk17.by

Тиристоры низкочастотные (продолжение)

Наименование	Диаметр элемента	U_{DRM} U_{RRM}	I_{TAV}	T_C	U_{TM}	$U_{T(TO)}$	r_T	t_q	$T_{j\,max}$	R_{thjc}	тип корпуса	∅ макс./ ∅ контактной поверхности/ высота	Рекомендуемые охладители
		[В]	[А]	[°C]	[В]	[В]	[мОм]	[мкс]	[°C]	[°C/Вт]		[мм]	
до 2800 В													
T133-320	32	2000÷2800	320	95	2,10	1,15	1,500	200	125	0,0400	T.B3	54/32/20	O143,O243, O343
T333-320	32	2000÷2800	320	95	2,10	1,15	1,500	200	125	0,0400	T.B2	42/25/14	O143,O243, O343
T243-500	40	2000÷2800	500	94	2,00	1,04	0,735	250	125	0,0320	T.C2	60/38/20	O143,O243, O343
T343-630	40	2000÷2800	630	91	1,90	1,15	0,400	250	125	0,0300	T.C1	60/38/14	O143,O243, O343
T353-1000	56	2000÷2800	1000	88	2,00	1,10	0,380	320	125	0,0180	T.D2	75/51/26	O153, O253
T163-1600 NEW!	70	2000÷2800	1600	85	1,75	0,85	0,200	400	125	0,0100	T.E3	102/63/26	O173
T173-2000	80	2000÷2800	2000	99	1,60	0,90	0,130	500	125	0,0085	T.F2	112/75/26	O173
T373-2000	80	2000÷2800	2000	94	1,60	0,90	0,130	500	125	0,0100	T.F5	111/75/35	O173
T183-3200 NEW!	90	2000÷2800	3200	87	1,55	0,90	0,115	400	125	0,0065	T.H1	121/80/26	O193
T193-4000 NEW!	100	2000÷2800	4000	94	1,45	0,85	0,070	500	125	0,0050	T.G5	150/100/26	O193
T393-4000 NEW!	100	2000÷2800	4000	90	1,45	0,85	0,070	500	125	0,0057	T.G6	150/100/35	O193
до 3600 В													
T123-160	24	3000÷3600	160	97	2,30	0,95	3,000	200	125	0,0800	T.A1	42/19/14	O123
T433-250	32	3000÷3600	250	100	2,50	1,20	2,100	250	125	0,0400	T.B3	54/32/20	O143,O243, O343
T443-500	40	3000÷3600	500	91	2,10	1,15	0,800	320	125	0,0320	T.C2	60/38/20	O143,O243, O343
T353-800	56	3000÷3600	800	95	2,20	1,30	0,400	400	125	0,0180	T.D2	75/51/26	O153, O253
T453-630	56	1200÷3600	630	95	2,20	1,45	0,530	400	125	0,0210	T.D2	75/51/26	O153, O253
T453-800	56	3000÷3600	800	91	2,30	1,45	0,450	400	125	0,0180	T.D2	75/51/26	O153, O253
T173-1600	80	3000÷3600	1600	97	2,05	1,15	0,220	500	125	0,0085	T.F2	112/75/26	O173
T373-1600	80	3000÷3600	1600	92	2,05	1,15	0,220	500	125	0,0100	T.F5	111/75/35	O173
T193-3600 NEW!	100	3000÷3600	3600	91	1,70	0,90	0,110	630	125	0,0050	T.G5	150/100/26	O193
T393-3600 NEW!	100	3000÷3600	3600	86	1,70	0,90	0,110	630	125	0,0057	T.G6	150/100/35	O193
до 4400 В													
T933-160	32	3800÷4400	160	102	3,00	2,20	3,500	400	125	0,0400	T.B3	54/32/20	O143,O243, O343
T933-250	32	3800÷4400	250	98	2,70	1,30	2,300	500	125	0,0400	T.B3	54/32/20	O143,O243, O343
T243-400	40	3800÷4400	400	92	2,35	1,30	1,250	500	125	0,0320	T.C2	60/38/20	O143,O243, O343
T343-400	40	3800÷4400	400	89	2,35	1,30	1,250	500	125	0,0350	T.C3	58/34/26	O143,O243, O343
T443-400	40	3400÷4200	400	85	2,30	1,30	1,600	500	125	0,0350	T.C3	58/34/26	O143,O243, O343
T553-500	56	3400÷4400	500	95	2,40	1,25	1,300	500	125	0,0210	T.D2	75/51/26	O153, O253
T553-630	56	3400÷4400	630	92	2,30	1,25	0,650	500	125	0,0210	T.D2	75/51/26	O153, O253
T553-800	56	3800÷4400	800	89	2,60	1,20	0,650	500	125	0,0180	T.D2	75/51/26	O153, O253
T163-1250 NEW!	70	3800÷4400	1250	102	2,30	1,05	0,250	630	125	0,0100	T.E3	102/63/26	O173
T273-1250	80	3800÷4400	1250	102	2,10	1,20	0,300	630	125	0,0085	T.F2	112/75/26	O173
T373-1250	80	3800÷4400	1250	98	2,10	1,20	0,300	630	125	0,0100	T.F5	111/75/35	O173
T183-2500 NEW!	90	3800÷4400	2500	88	2,10	1,00	0,210	700	125	0,0065	T.H1	121/80/26	O193
T193-3200 NEW!	100	3800÷4400	3200	91	1,80	0,95	0,150	800	125	0,0050	T.G5	150/100/26	O193
T393-3200 NEW!	100	3800÷4400	3200	86	1,80	0,95	0,150	800	125	0,0057	T.G6	150/100/35	O193
до 5200 В													
T263-1000 NEW!	70	4600÷5200	1000	106	2,25	1,05	0,350	800	125	0,0100	T.E3	102/63/26	O173
T283-2000 NEW!	90	4600÷5200	2000	98	2,70	1,05	0,205	800	125	0,0065	T.H1	121/80/26	O193
T193-2500 NEW!	100	4600÷5200	2500	98	2,10	1,00	0,190	800	125	0,0050	T.G5	150/100/26	O193
T393-2500 NEW!	100	4600÷5200	2500	94	2,10	1,00	0,190	800	125	0,0057	T.G6	150/100/35	O193

в Беларуси заказ г.Минск viber и тел +375441581700 email: minsk17@dll.by www.tirisp.by

Тиристоры низкочастотные (окончание)

Наименование	Диаметр элемента	U_{DRM} U_{RRM}	I_{TAV}	T_C	I_{TM}	$U_{T(TO)}$	r_T	t_q	$T_{j\,max}$	R_{thjc}	тип корпуса	∅ макс./ ∅ контактной поверхности/ высота	Рекомендуемые охладители
		[В]	[А]	[°C]	[А]	[В]	[мОм]	[мкс]	[°C]	[°C/Вт]		[мм]	
до 6500 В													
Т343-250	40	4600÷6500	250	102	785	1,10	2,500	630	125	0,0350	T.C3	58/34/26	O143,O243, O343
Т543-250	40	4600÷6500	250	95	785	1,10	2,500	630	125	0,0450	T.C5	58/34/35	O143,O243, O343
Т643-320	40	4600÷6500	320	92	785	1,00	2,500	630	125	0,0350	T.C3	58/34/26	O143,O243, O343
Т743-320	40	4600÷6500	320	82	785	1,00	2,500	630	125	0,0450	T.C5	58/34/35	O143,O243, O343
Т253-500	56	4600÷6500	500	102	1570	1,10	1,200	630	125	0,0180	T.D2	75/51/26	O153, O253
Т853-500	56	4600÷6500	500	99	1570	1,05	1,200	630	125	0,0200	T.D4	75/50/35	O153, O253
Т653-800	56	4600÷6500	800	79	1500	1,05	1,100	630	125	0,0180	T.D2	75/51/26	O153, O253
Т953-800	56	4600÷6500	800	73	1500	1,05	1,100	630	125	0,0200	T.D4	75/50/35	O153, O253
Т163-1000 NEW!	70	5400÷6500	1000	101	5000	1,05	0,550	800	125	0,0100	T.E3	102/63/26	O173
Т363-1000 NEW!	70	5400÷6500	1000	98	5000	1,05	0,550	800	125	0,1100	T.E4	102/63/35	O173
Т473-1250	80	4600÷6500	1250	96	3925	1,00	0,420	800	125	0,0100	T.F5	111/75/35	O173
Т673-1250	80	4600÷6500	1250	100	3925	1,00	0,420	800	125	0,0085	T.F2	112/75/26	O173
Т183-1600 NEW!	90	5400÷6500	1600	102	6300	1,05	0,300	800	125	0,0065	T.H1	121/80/26	O193
Т383-1600 NEW!	90	5400÷6500	1600	98	6300	1,05	0,300	800	125	0,0075	T.H2	121/80/35	O193
Т193-2000 NEW!	100	4600÷6500	2000	99	6300	1,10	0,300	800	125	0,0050	T.G5	150/100/26	O193
Т393-2000 NEW!	100	4600÷6500	2000	95	6300	1,10	0,300	800	125	0,0057	T.G6	150/100/35	O193

Тиристоры быстродействующие импульсные

Наименование	Диаметр элемента	U_{DRM} U_{RRM}	I_{TAV}	T_C	U_{TM}	$U_{T(TO)}$	r_T	t_q	$T_{j\,max}$	R_{thjc}	тип корпуса	∅ макс./ ∅ контактной поверхности/ высота	Рекомендуемые охладители
		[В]	[А]	[°C]	[В]	[В]	[мОм]	[мкс]	[°C]	[°C/Вт]		[мм]	
до 1200 В													
ТБИ133-400	32	1000÷1200	400	90	2,40	1,35	0,850	10,0	125	0,0400	T.B2	42/25/14	O143, O243, O343
ТБИ433-400	32	1000÷1200	400	90	2,40	1,35	0,850	10,0	125	0,0400	T.B3	54/32/20	O143, O243, O343
ТБИ573-2000	80	1000÷1200	2000	94	2,15	1,40	0,080	10,0	125	0,0085	T.F2	112/75/26	O173
ТБИ173-2000	80	1000÷1200	2000	89	2,15	1,40	0,080	10,0	125	0,0100	T.F5	111/75/35	O173
до 1500 В													
ТБИ333-400	32	1000÷1500	400	90	2,40	1,35	0,850	16,0	125	0,0400	T.B2	42/25/14	O143, O243, O343
ТБИ533-400	32	1000÷1500	400	90	2,40	1,35	0,850	16,0	125	0,0400	T.B3	54/32/20	O143, O243, O343
ТБИ143-400	40	1000÷1500	400	90	2,85	1,50	1,250	10,0	125	0,0320	T.C3	58/34/26	O143, O243, O343
ТБИ143-500	40	1000÷1500	500	86	2,40	1,40	0,800	12,5	125	0,0320	T.C3	58/34/26	O143, O243, O343
ТБИ143-630	40	1000÷1500	630	80	2,30	1,20	0,650	16,0	125	0,0320	T.C3	58/34/26	O143, O243, O343
ТБИ343-400	40	1000÷1500	400	92	2,85	1,50	1,250	10,0	125	0,0300	T.C1	60/38/14	O143, O243, O343
ТБИ343-500	40	1000÷1500	500	89	2,40	1,40	0,800	12,5	125	0,0300	T.C1	60/38/14	O143, O243, O343
ТБИ343-630	40	1000÷1500	630	83	2,30	1,20	0,650	16,0	125	0,0300	T.C1	60/38/14	O143, O243, O343
ТБИ543-400	40	1000÷1500	400	90	2,85	1,50	1,250	10,0	125	0,0320	T.C2	60/38/20	O143, O243, O343
ТБИ543-500	40	1000÷1500	500	86	2,40	1,40	0,800	12,5	125	0,0320	T.C2	60/38/20	O143, O243, O343
ТБИ543-630	40	1000÷1500	630	80	2,30	1,20	0,650	16,0	125	0,0320	T.C2	60/38/20	O143, O243, O343
ТБИ153-800	56	1000÷1500	800	85	2,50	1,40	0,490	10,0	125	0,0210	T.D5	75/50/26	O153, O253
ТБИ153-1000	56	1000÷1500	1000	80	2,25	1,30	0,340	12,5	125	0,0210	T.D5	75/50/26	O153, O253
ТБИ153-1250	56	1000÷1500	1250	70	2,10	1,20	0,290	16,0	125	0,0210	T.D5	75/50/26	O153, O253

в Беларуси заказ: Минск, Иберит тел. +375447594700 email: minsk17@ibt.by www.vrison.by

Тиристоры быстродействующие импульсные (окончание)

Наименование	Диаметр элемнта	U_{DRM} U_{RRM}	I_{TAV}	T_C	U_{TM}	$U_{T(TO)}$	r_T	t_q	$T_{j\,max}$	R_{thjc}	тип корпуса	∅ макс./ ∅ контактной поверхности/ высота	Рекомендуемые охладители
		[В]	[А]	[°С]	[В]	[В]	[мОм]	[мкс]	[°С]	[°С/Вт]		[мм]	
до 2200 В													
ТБИ243-400	40	2000÷2200	400	88	2,85	1,50	1,400	25,0	125	0,0340	T.C3	58/34/26	O143, O243, O343
ТБИ243-500	40	2000÷2200	500	85	2,40	1,40	0,800	32,0	125	0,0340	T.C3	58/34/26	O143, O243, O343
ТБИ243-630	40	2000÷2200	630	80	2,30	1,20	0,650	32,0	125	0,0340	T.C3	58/34/26	O143, O243, O343
ТБИ443-400	40	2000÷2200	400	90	2,85	1,50	1,400	25,0	125	0,0300	T.C1	60/38/14	O143, O243, O343
ТБИ443-500	40	2000÷2200	500	89	2,40	1,20	0,650	32,0	125	0,0300	T.C1	60/38/14	O143, O243, O343
ТБИ443-630	40	2000÷2200	630	83	2,40	1,20	0,650	32,0	125	0,0300	T.C1	60/38/14	O143, O243, O343
ТБИ643-400	40	2000÷2200	400	88	2,85	1,50	1,400	25,0	125	0,0340	T.C2	60/38/20	O143, O243, O343
ТБИ643-500	40	2000÷2200	500	85	2,40	1,40	0,800	32,0	125	0,0340	T.C2	60/38/20	O143, O243, O343
ТБИ643-630	40	2000÷2200	630	80	2,30	1,20	0,650	32,0	125	0,0340	T.C2	60/38/20	O143, O243, O343
ТБИ253-800	56	2000÷2200	800	85	2,50	1,40	0,490	20,0	125	0,0210	T.D5	75/50/26	O153, O253
ТБИ253-1000	56	2000÷2200	1000	75	2,35	1,20	0,470	20,0	125	0,0210	T.D5	75/50/26	O153, O253
ТБИ253-1250	56	2000÷2200	1250	71	2,10	1,25	0,300	50,0	125	0,0200	T.D5	75/50/26	O153, O253
ТБИ273-2000	80	2000÷2200	2000	85	2,20	1,25	0,150	32,0	125	0,0100	T.F5	111/75/35	O173
ТБИ673-2000	80	2000÷2200	2000	91	2,20	1,25	0,150	32,0	125	0,0085	T.F2	112/75/26	O173
до 2800 В													
ТБИ233-320	32	2000÷2400	320	85	2,60	1,50	1,250	25,0	125	0,0500	T.B3	54/32/20	O143, O243, O343
ТБИ333-320	32	2000÷2400	320	85	2,60	1,50	1,250	25,0	125	0,0500	T.B2	74/50/26	O143, O243, O343
ТБИ233-400	32	2000÷2400	400	80	2,10	1,40	0,870	50,0	125	0,0500	T.B3	54/32/20	O143, O243, O343
ТБИ353-1000	56	2000÷2800	1000	81	2,25	1,35	0,350	50,0	125	0,0200	T.D5	75/50/26	O153, O253
ТБИ373-1600	80	2000÷2800	1600	90	2,26	1,40	0,200	50,0	125	0,0100	T.F5	111/75/35	O173
ТБИ773-1600	80	2000÷2800	1600	95	2,26	1,40	0,200	50,0	125	0,0085	T.F2	112/75/26	O173
ТБИ373-2000	80	2000÷2500	2000	84	2,05	1,30	0,150	40,0	125	0,0100	T.F5	111/75/35	O173
ТБИ773-2000	80	2000÷2500	2000	90	2,05	1,30	0,150	40,0	125	0,0085	T.F2	112/75/26	O173
до 3600 В													
ТБИ933-250	32	3000÷3600	250	97	3,00	2,00	1,200	50,0	125	0,0400	T.B3	54/32/20	O143, O243, O343
ТБИ353-700	56	3000	700	87	2,85	1,50	0,500	40,0	120	0,0200	T.D5	75/50/26	O153, O253
ТБИ353-800	56	3000÷3400	800	80	2,60	1,30	0,700	63,0	125	0,0210	T.D5	75/50/26	O153, O253
до 4400 В													
ТБИ473-1600	80	3800÷4000	1600	85	2,70	1,44	0,270	125,0	125	0,0100	T.F5	111/75/35	O173
ТБИ873-1600	80	3800÷4000	1600	91	2,70	1,44	0,270	125,0	125	0,0085	T.F2	112/75/26	O173

Тиристоры быстродействующие частотные

Наименование	Диаметр элемента	U_{DRM} U_{RRM}	I_{TAV}	T_C	U_{TM}	$U_{T(TO)}$	r_T	t_q	$T_{j\,max}$	R_{thjc}	тип корпуса	∅ макс./ ∅ контактной поверхности/ высота	Рекомендуемые охладители
		[В]	[А]	[°С]	[В]	[В]	[мОм]	[мкс]	[°С]	[°С/Вт]		[мм]	
до 1200 В													
ТБЧ133-400	32	1000÷1200	400	81	3,00	1,80	0,950	5,0	125	0,0400	T.B2	42/25/14	O143, O243, O343
ТБЧ143-500	40	1000÷1100	500	85	2,40	1,40	0,800	5,0	125	0,0320	T.C3	58/34/26	O143, O243, O343
ТБЧ343-500	40	1000÷1200	500	89	2,40	1,40	0,800	5,0	125	0,0300	T.C1	60/38/14	O143, O243, O343
до 1400 В													
ТБЧ123-200	24	1000÷1400	200	83	3,30	1,40	3,200	6,3	125	0,0700	T.A1	42/19/14	O123
ТБЧ153-800	56	1000÷1400	800	83	2,60	1,50	0,500	8,0	125	0,0210	T.D2	75/51/26	O153, O253
ТБЧ153-1000	56	1000÷1400	1000	78	2,30	1,35	0,350	10,0	125	0,0210	T.D2	75/51/26	O153, O253

в Беларуси заказ г.Минск viber и тел. +375441584190 email: minsk17@dlt.by www.tirisb.by

Тиристоры быстродействующие

Наименование	Диаметр элемента	U_{DRM} U_{RRM}	I_{TAV}	T_C	U_{TM}	t_q	$T_{j\,max}$	R_{thjc}	тип корпуса	∅ макс./ ∅ контактной поверхности/ высота	Рекомендуемые охладители
		[В]	[А]	[°C]	[В]	[мкс]	[°C]	[°C/Вт]		[мм]	
до 1200 В											
ТБ233-200	32	1000÷1500	200	85	3,50	6,3	125	0,0400	T.B2	42/25/14	O143, O243, O343
ТБ233-250	32	1000÷1500	250	85	3,00	8,0	125	0,0400	T.B2	42/25/14	O143, O243, O343
ТБ233-320	32	1000÷1500	320	85	2,50	10,0	125	0,0400	T.B2	42/25/14	O143, O243, O343
ТБ433-200	32	1000÷1500	200	85	3,50	6,3	125	0,0400	T.B3	54/32/20	O143, O243, O343
ТБ433-250	32	1000÷1500	250	85	3,00	8,0	125	0,0400	T.B3	54/32/20	O143, O243, O343
ТБ433-320	32	1000÷1500	320	85	2,50	10,0	125	0,0400	T.B3	54/32/20	O143, O243, O343
ТБ243-400	40	1000÷1500	400	92	2,85	10,0	125	0,0300	T.C1	60/38/14	O143, O243, O343
ТБ243-500	40	1000÷1500	500	89	2,40	12,5	125	0,0300	T.C1	60/38/14	O143, O243, O343
ТБ243-630	40	1000÷1500	630	83	2,30	16,0	125	0,0300	T.C1	60/38/14	O143, O243, O343
до 2400 В											
ТБ333-250	32	2000÷2400	250	85	3,00	20,0	125	0,0500	T.B3	54/32/20	O143, O243, O343
ТБ333-320	32	2000÷2400	320	85	2,50	35,0	125	0,0500	T.B3	54/32/20	O143, O243, O343
ТБ333-400	32	2000÷2400	400	80	2,10	50,0	125	0,0500	T.B3	54/32/20	O143, O243, O343
ТБ133-250	32	2000÷2400	250	85	3,00	20,0	125	0,0400	T.B2	42/25/14	O143, O243, O343
ТБ133-320	32	2000÷2400	320	85	2,50	25,0	125	0,0400	T.B2	42/25/14	O143, O243, O343
ТБ133-400	32	2000÷2400	400	85	2,00	32,0	125	0,0400	T.B2	42/25/14	O143, O243, O343
ТБ143-400	40	2000÷2200	400	88	3,00	25,0	125	0,0340	T.C2	60/38/20	O143, O243, O343
ТБ143-500	40	2000÷2200	500	85	2,50	32,0	125	0,0340	T.C2	60/38/20	O143, O243, O343
ТБ143-630	40	2000÷2200	630	80	2,30	32,0	125	0,0340	T.C2	60/38/20	O143, O243, O343
ТБ453-630	56	2000÷2200	630	85	3,20	20,0	125	0,0180	T.D2	75/51/26	O153, O253
ТБ453-800	56	2000÷2200	800	85	2,80	25,0	125	0,0180	T.D2	75/51/26	O153, O253
ТБ453-1000	56	2000÷2200	1000	85	2,35	32,0	125	0,0180	T.D2	75/51/26	O153, O253
ТБ153-630	56	2000÷2200	630	85	3,20	20,0	125	0,0210	T.D2	75/51/26	O153, O253
ТБ153-800	56	2000÷2200	800	85	2,80	25,0	125	0,0180	T.D2	75/51/26	O153, O253
ТБ153-1000	56	2000÷2200	1000	75	2,35	20,0	125	0,0210	T.D2	75/51/26	O153, O253
до 3600 В											
ТБ933-250	32	3000÷3600	250	97	3,00	50,0	125	0,0400	T.B3	54/32/20	O143, O243, O343
ТБ943-400	40	3000÷3600	400	85	3,00	50,0	125	0,0340	T.C2	60/38/20	O143, O243, O343
ТБ953-630	56	3000÷3600	630	85	3,20	50,0	125	0,0210	T.D2	75/51/26	O153, O253
ТБ173-1600	80	2000÷2800	1600	95	2,56	50,0	125	0,0085	T.F1	107/80/26	O173
ТБ173-2000	80	2000÷2500	2000	90	2,05	50,0	125	0,0085	T.F1	107/80/26	O173

в Беларуси заказ г.Минск viber,tele +375447589780 email: minsk17@tut.by www.nisor.by

Тип корпуса T.A1

Монтажное усилие **5.0 ÷ 7.0 кН**
Номинальный вес **70 г**

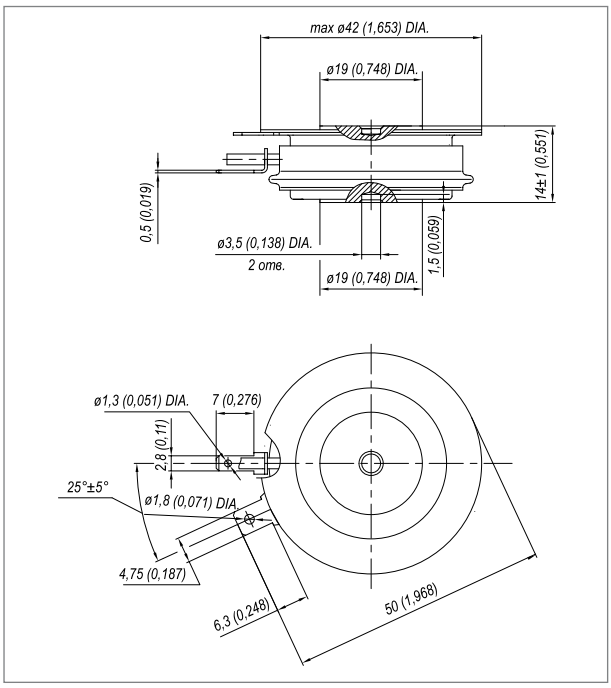

D_s	**7.94 (0.313)**	Длина пути тока утечки по поверхности определяется как кратчайшее расстояние вдоль керамической поверхности между анодными и катодными фланцами
D_a	**5.00 (0.197)**	Длина пути тока утечки тока по воздуху определяется как непосредственно кратчайший путь между анодными и катодными фланцами

Тип корпуса T.B2

Монтажное усилие **9.0 ÷ 11.0 кН**
Номинальный вес **110 г**

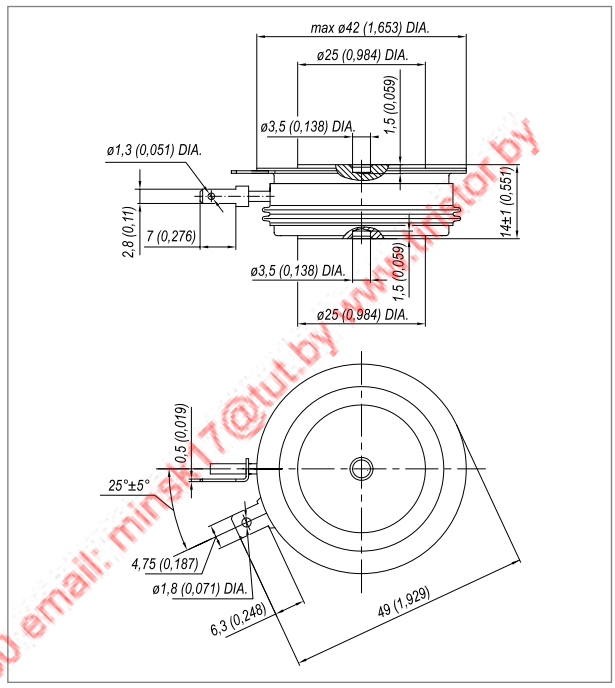

D_s	**10.3 (0.405)**	Длина пути тока утечки по поверхности определяется как кратчайшее расстояние вдоль керамической поверхности между анодными и катодными фланцами
D_a	**6.3 (0.248)**	Длина пути тока утечки тока по воздуху определяется как непосредственно кратчайший путь между анодными и катодными фланцами

Тип корпуса T.B3

Монтажное усилие **9.0 ÷ 11.0 кН**
Номинальный вес **180 г**

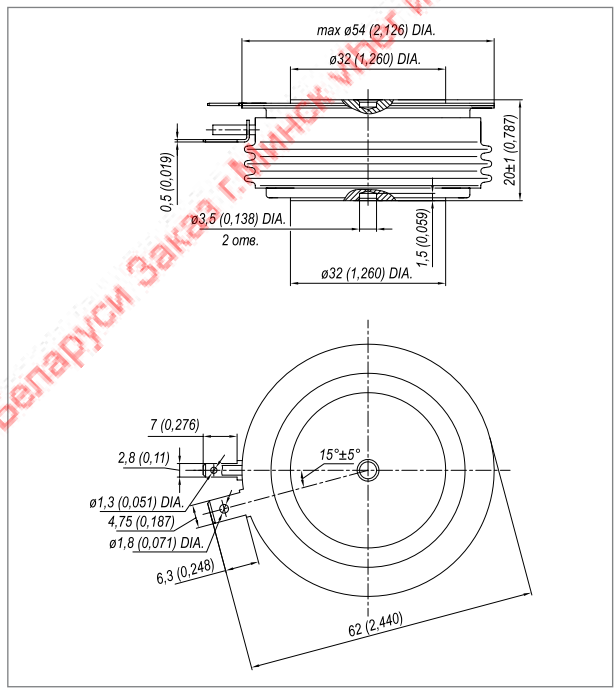

D_s	**19.44 (0.765)**	Длина пути тока утечки по поверхности определяется как кратчайшее расстояние вдоль керамической поверхности между анодными и катодными фланцами
D_a	**12.10 (0.476)**	Длина пути тока утечки тока по воздуху определяется как непосредственно кратчайший путь между анодными и катодными фланцами

Тип корпуса T.C1

Монтажное усилие **14.0 ÷ 16.0 кН**
Номинальный вес **210 г**

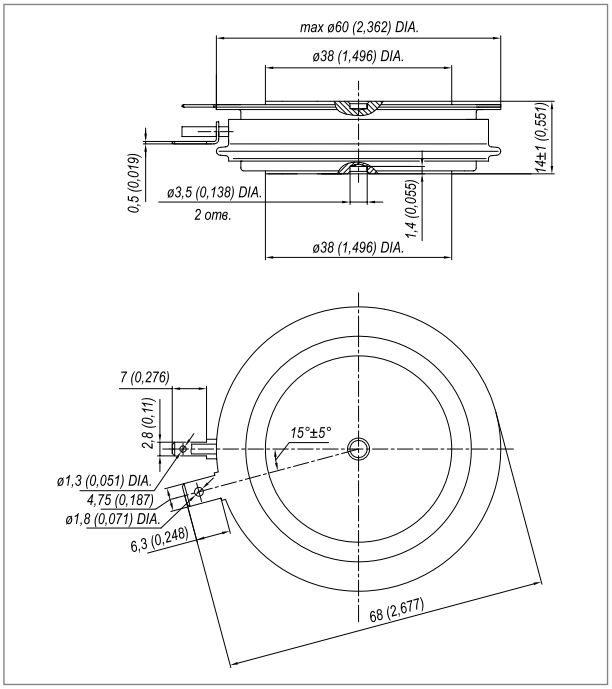

D_s	**7.86 (0.309)**	Длина пути тока утечки по поверхности определяется как кратчайшее расстояние вдоль керамической поверхности между анодными и катодными фланцами
D_a	**6.10 (0.240)**	Длина пути тока утечки тока по воздуху определяется как непосредственно кратчайший путь между анодными и катодными фланцами

в Беларуси Заказ г.Минск viper и тел.+375447584780 email: minsk17@tut.by www.mnstor.by

Тип корпуса T.C2

Монтажное усилие **14.0 ÷ 16.0 кН**
Номинальный вес **260 г**

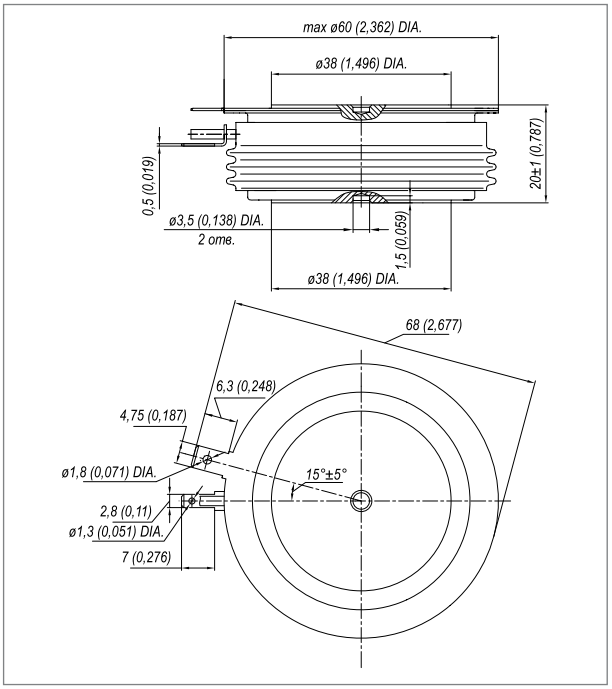

D_s	**19.44 (0.765)**	Длина пути тока утечки по поверхности определяется как кратчайшее расстояние вдоль керамической поверхности между анодными и катодными фланцами
D_a	**12.10 (0.476)**	Длина пути тока утечки тока по воздуху определяется как непосредственно кратчайший путь между анодными и катодными фланцами

Тип корпуса T.C3

Монтажное усилие **14.0 ÷ 16.0 кН**
Номинальный вес **280 г**

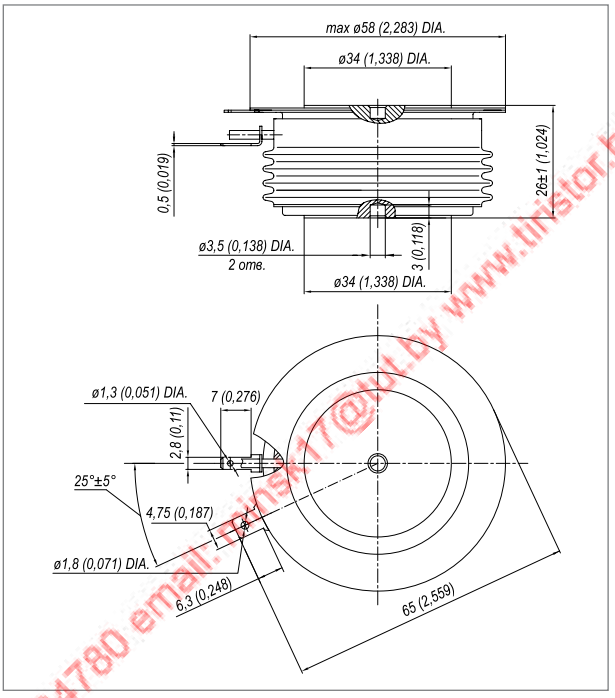

D_s	**27.6 (1.087)**	Длина пути тока утечки по поверхности определяется как кратчайшее расстояние вдоль керамической поверхности между анодными и катодными фланцами
D_a	**16.0 (0.630)**	Длина пути тока утечки тока по воздуху определяется как непосредственно кратчайший путь между анодными и катодными фланцами

Тип корпуса T.C5

Монтажное усилие **14.0 ÷ 16.0 кН**
Номинальный вес **400 г**

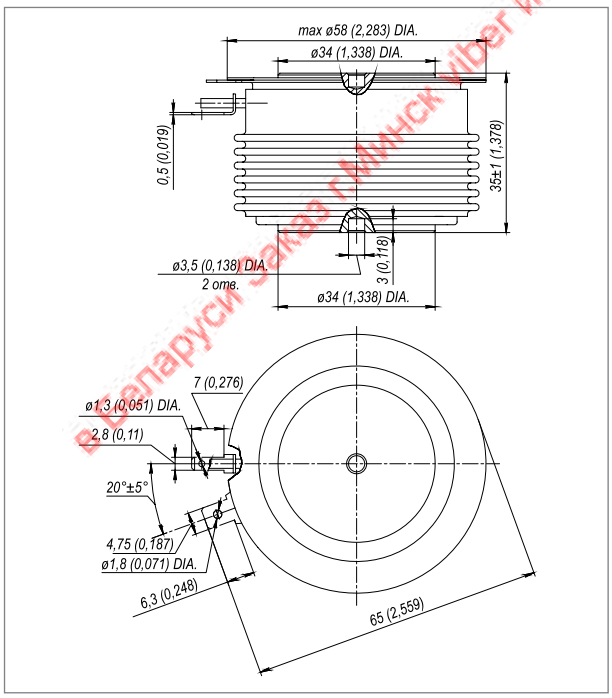

D_s	**38.0 (1.496)**	Длина пути тока утечки по поверхности определяется как кратчайшее расстояние вдоль керамической поверхности между анодными и катодными фланцами
D_a	**21.0 (0.827)**	Длина пути тока утечки тока по воздуху определяется как непосредственно кратчайший путь между анодными и катодными фланцами

Тип корпуса T.D1

Монтажное усилие **24.0 ÷ 28.0 кН**
Номинальный вес **330 г**

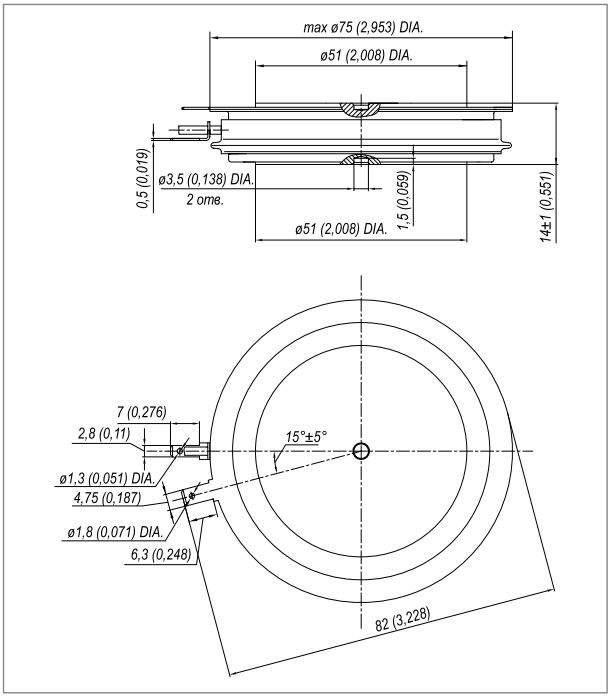

D_s	**7.51 (0.295)**	Длина пути тока утечки по поверхности определяется как кратчайшее расстояние вдоль керамической поверхности между анодными и катодными фланцами
D_a	**5.60 (0.220)**	Длина пути тока утечки тока по воздуху определяется как непосредственно кратчайший путь между анодными и катодными фланцами

В Беларуси заказ г.Минск viber и тел +375447584780 email: minsk17@tut.by www.thistor.by

Тип корпуса T.D2

Монтажное усилие	**24.0 ÷ 28.0 кН**
Номинальный вес	**550 г**

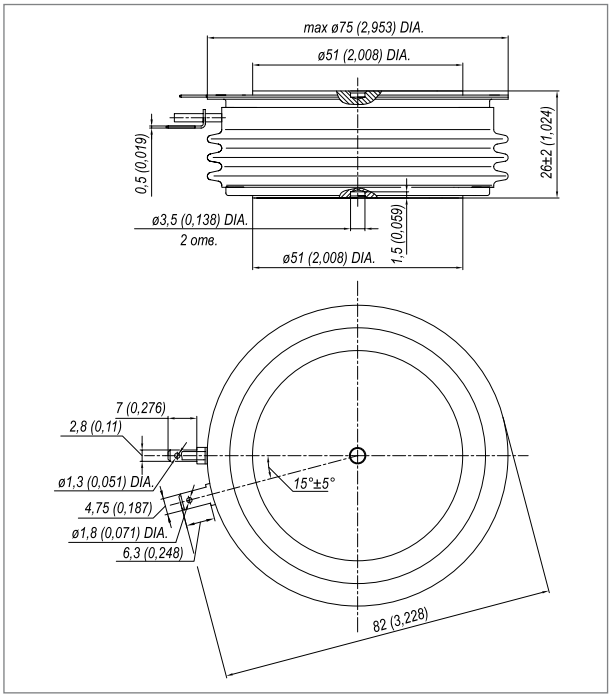

D_s	**29.47 (1.160)**	Длина пути тока утечки по поверхности определяется как кратчайшее расстояние вдоль керамической поверхности между анодными и катодными фланцами
D_a	**17.50 (0.689)**	Длина пути тока утечки тока по воздуху определяется как непосредственно кратчайший путь между анодными и катодными фланцами

Тип корпуса T.D4

Монтажное усилие	**24.0 ÷ 28.0 кН**
Номинальный вес	**700 г**

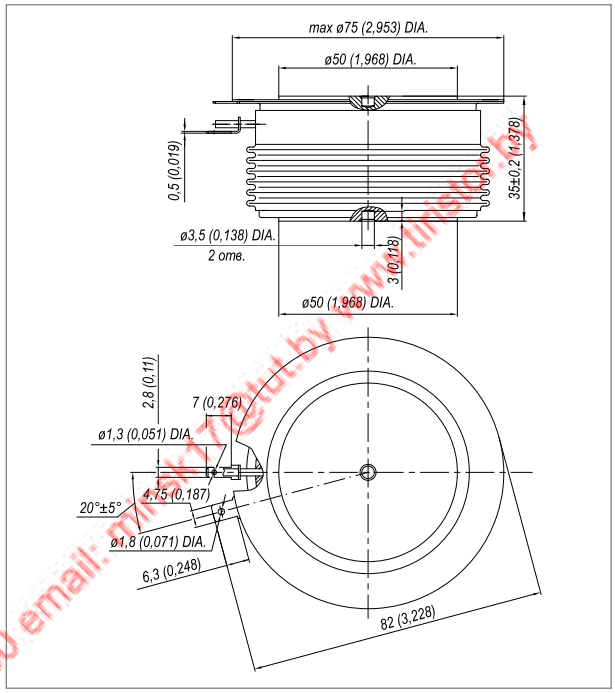

D_s	**39.55 (1.557)**	Длина пути тока утечки по поверхности определяется как кратчайшее расстояние вдоль керамической поверхности между анодными и катодными фланцами
D_a	**25.50 (1.004)**	Длина пути тока утечки тока по воздуху определяется как непосредственно кратчайший путь между анодными и катодными фланцами

Тип корпуса T.D5

Монтажное усилие	**24.0 ÷ 28.0 кН**
Номинальный вес	**510 г**

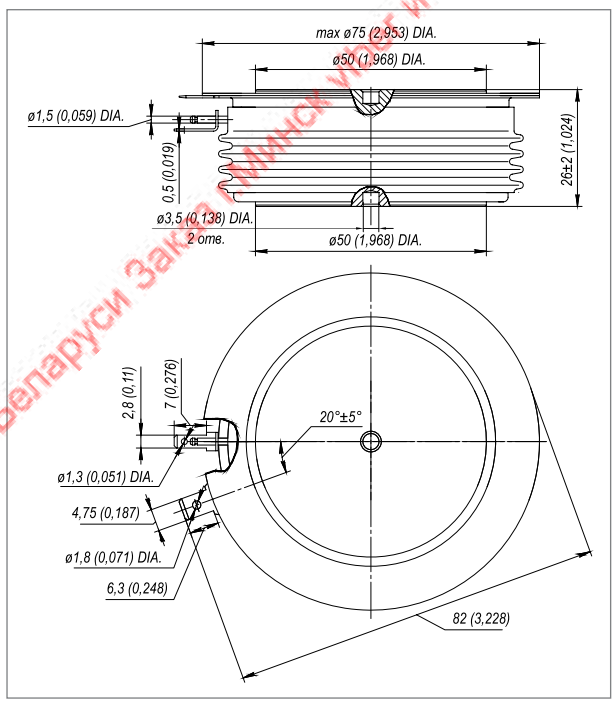

D_s	**30.38 (1.196)**	Длина пути тока утечки по поверхности определяется как кратчайшее расстояние вдоль керамической поверхности между анодными и катодными фланцами
D_a	**18.05 (0.710)**	Длина пути тока утечки тока по воздуху определяется как непосредственно кратчайший путь между анодными и катодными фланцами

Тип корпуса T.E3

Монтажное усилие	**33.0 ÷ 40.0 кН**
Номинальный вес	**1000 г**

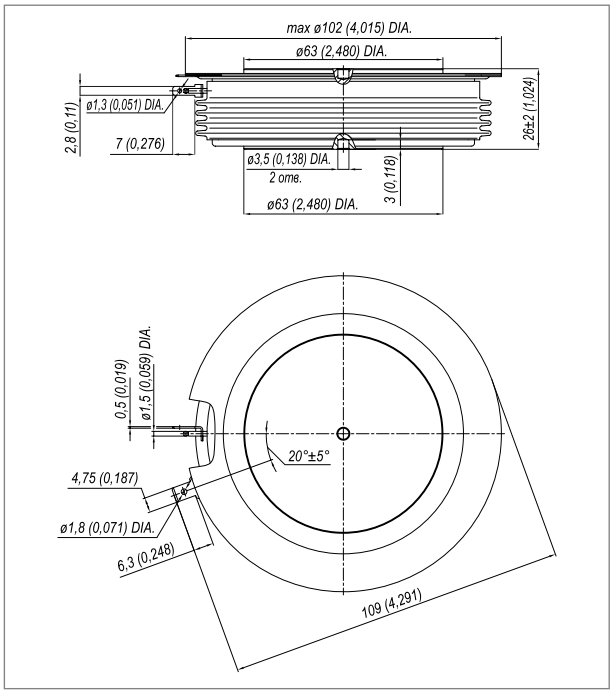

D_s	**36.50 (1.437)**	Длина пути тока утечки по поверхности определяется как кратчайшее расстояние вдоль керамической поверхности между анодными и катодными фланцами
D_a	**16.50 (0.650)**	Длина пути тока утечки тока по воздуху определяется как непосредственно кратчайший путь между анодными и катодными фланцами

в Беларуси Заказ (Минск) и тел +375447584780 email: minsk17@tut.by www.limsi.by

Тип корпуса T.E4

Монтажное усилие **33.0 ÷ 40.0 кН**
Номинальный вес **1200 г**

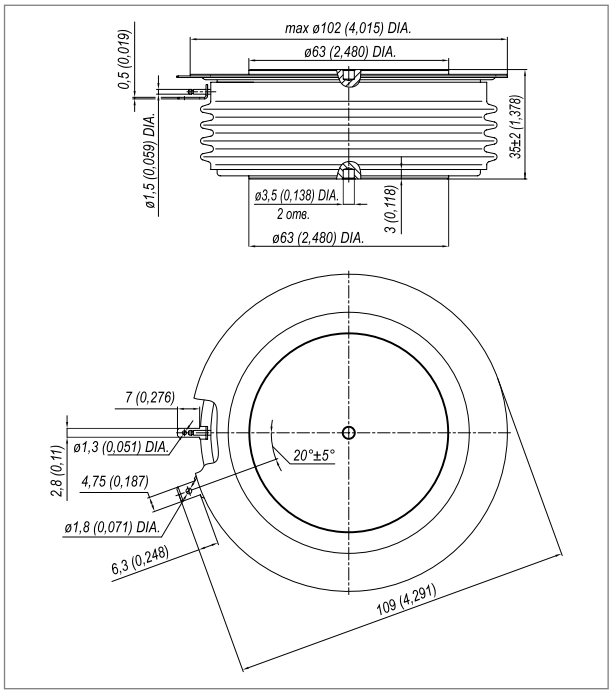

D_s	43.80 (1.724)	Длина пути тока утечки по поверхности определяется как кратчайшее расстояние вдоль керамической поверхности между анодными и катодными фланцами
D_a	25.50 (1.004)	Длина пути тока утечки тока по воздуху определяется как непосредственно кратчайший путь между анодными и катодными фланцами

Тип корпуса T.F1

Монтажное усилие **40.0 ÷ 50.0 кН**
Номинальный вес **1500 г**

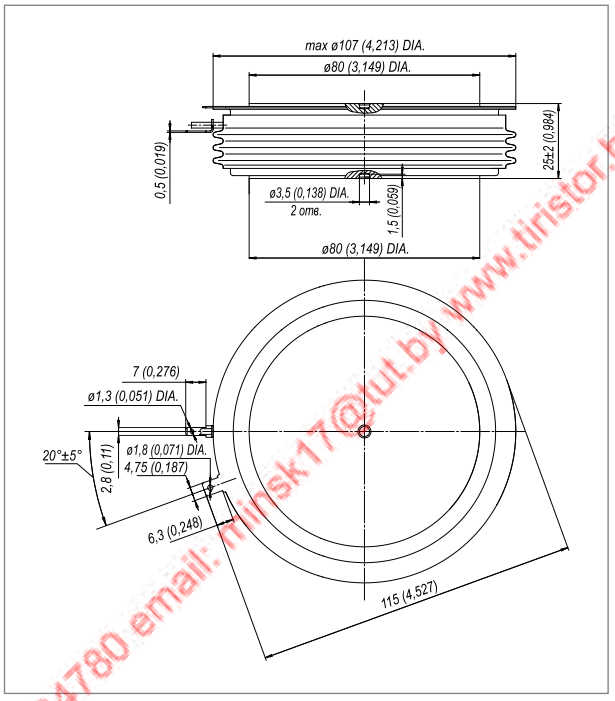

D_s	27.37 (1.077)	Длина пути тока утечки по поверхности определяется как кратчайшее расстояние вдоль керамической поверхности между анодными и катодными фланцами
D_a	16.00 (0.629)	Длина пути тока утечки тока по воздуху определяется как непосредственно кратчайший путь между анодными и катодными фланцами

Тип корпуса T.F2

Монтажное усилие **40.0 ÷ 50.0 кН**
Номинальный вес **1500 г**

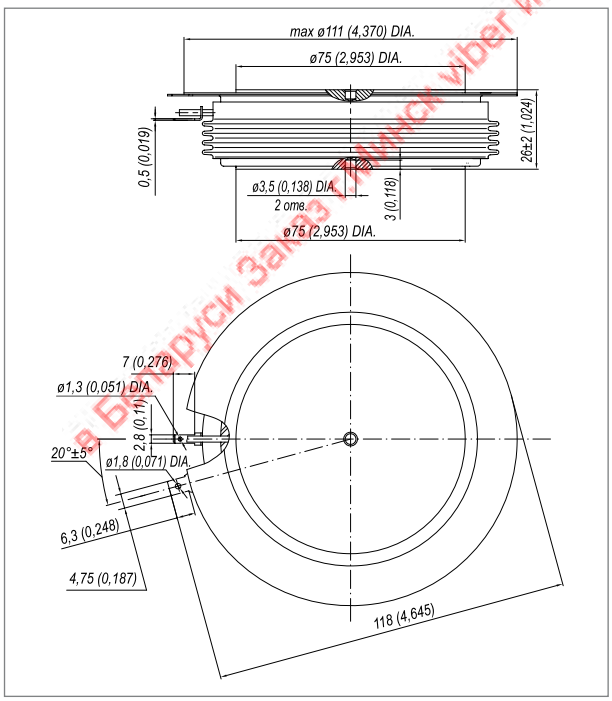

D_s	36.6 (1.441)	Длина пути тока утечки по поверхности определяется как кратчайшее расстояние вдоль керамической поверхности между анодными и катодными фланцами
D_a	16.2 (0.638)	Длина пути тока утечки тока по воздуху определяется как непосредственно кратчайший путь между анодными и катодными фланцами

Тип корпуса T.F5

Монтажное усилие **40.0 ÷ 50.0 кН**
Номинальный вес **1700 г**

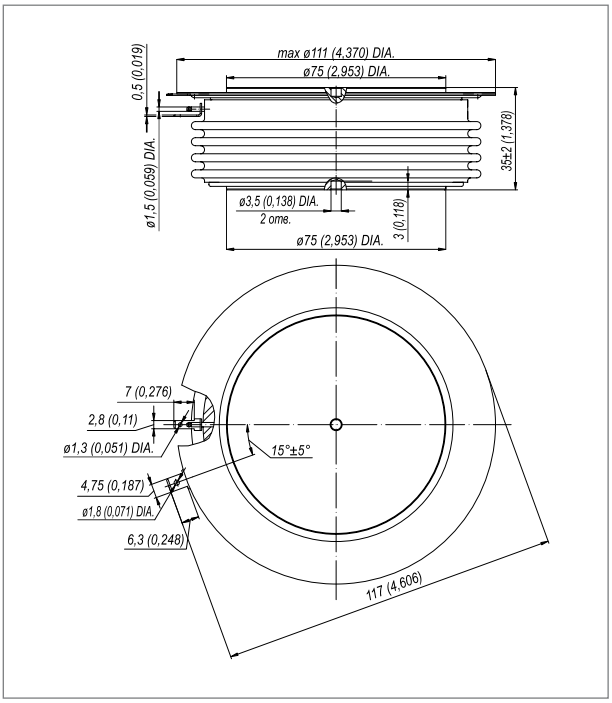

D_s	47.12 (1.855)	Длина пути тока утечки по поверхности определяется как кратчайшее расстояние вдоль керамической поверхности между анодными и катодными фланцами
D_a	25.40 (1.000)	Длина пути тока утечки тока по воздуху определяется как непосредственно кратчайший путь между анодными и катодными фланцами

в Беларуси Заказ г.Минск viber и тел +375447584780 email: minsk17@tut.by www.tiristor.by

Тип корпуса T.G5

Монтажное усилие **70.0 ÷ 90.0 кН**
Номинальный вес **2200 г**

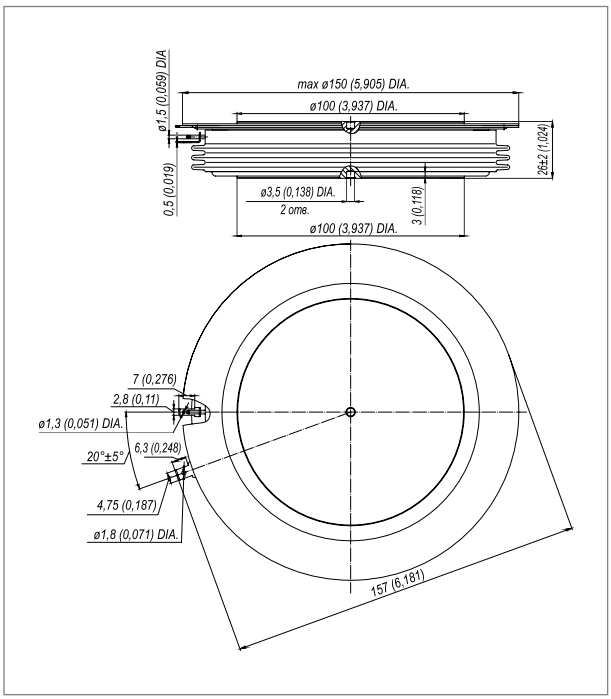

D_s	44.60 (1.756)	Длина пути тока утечки по поверхности определяется как кратчайшее расстояние вдоль керамической поверхности между анодными и катодными фланцами
D_a	15.70 (0.618)	Длина пути тока утечки тока по воздуху определяется как непосредственно кратчайший путь между анодными и катодными фланцами

Тип корпуса T.G6

Монтажное усилие **70.0 ÷ 90.0 кН**
Номинальный вес **2700 г**

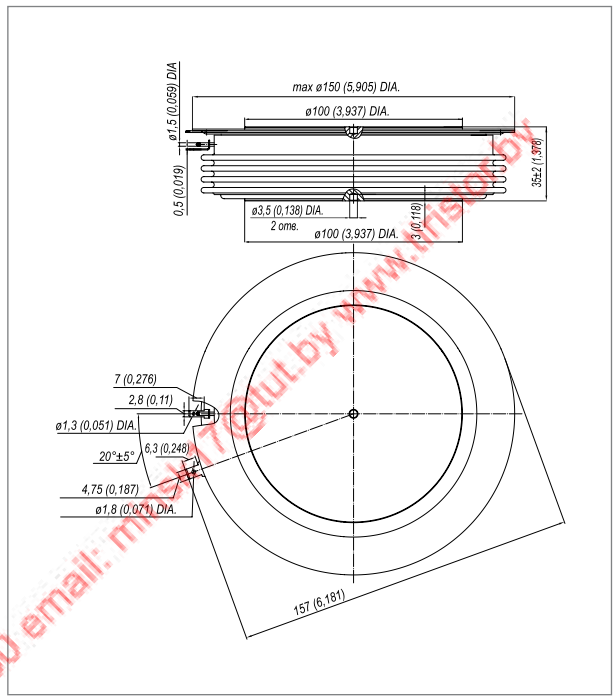

D_s	62.09 (2.444)	Длина пути тока утечки по поверхности определяется как кратчайшее расстояние вдоль керамической поверхности между анодными и катодными фланцами
D_a	23.40 (0.921)	Длина пути тока утечки тока по воздуху определяется как непосредственно кратчайший путь между анодными и катодными фланцами

Тип корпуса T.H1

Монтажное усилие **60.0 ÷ 70.0 кН**
Номинальный вес **1900 г**

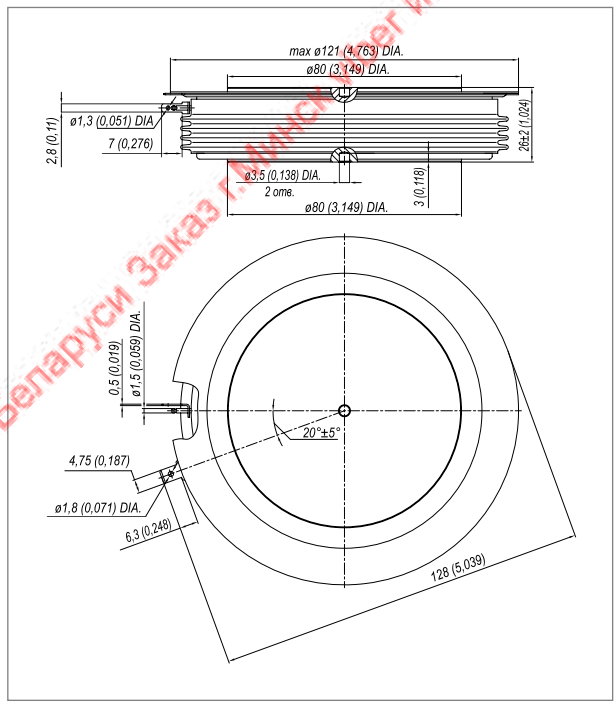

D_s	36.50 (1.437)	Длина пути тока утечки по поверхности определяется как кратчайшее расстояние вдоль керамической поверхности между анодными и катодными фланцами
D_a	16.50 (0.650)	Длина пути тока утечки тока по воздуху определяется как непосредственно кратчайший путь между анодными и катодными фланцами

Тип корпуса T.H2

Монтажное усилие **60.0 ÷ 70.0 кН**
Номинальный вес **2200 г**

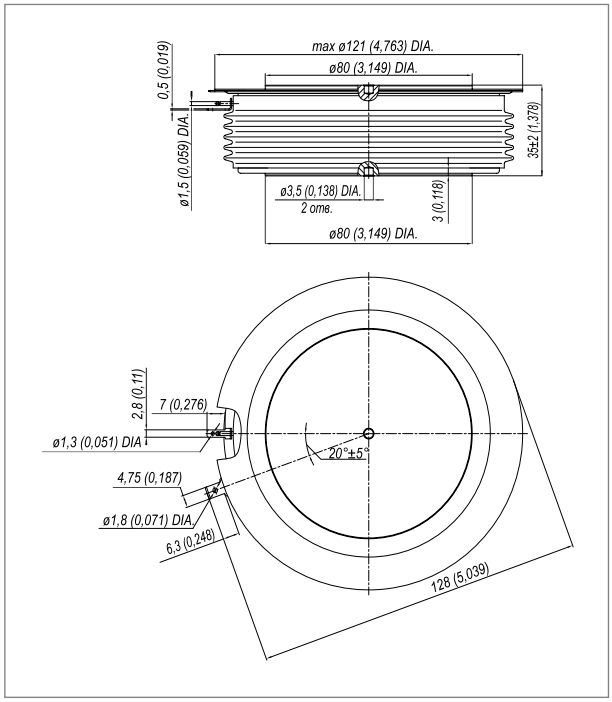

D_s	45.40 (1.787)	Длина пути тока утечки по поверхности определяется как кратчайшее расстояние вдоль керамической поверхности между анодными и катодными фланцами
D_a	25.50 (1.004)	Длина пути тока утечки тока по воздуху определяется как непосредственно кратчайший путь между анодными и катодными фланцами

в Беларуси Заказ г.Минск, Брест и тел.+375447584780 email: mr.sk17@ut.by www.mistor.by

Диоды низкочастотные таблеточного типа. Сводная таблица

6500				Д453-1250	
6000	Д123-200			Д353-800	
5000					Д273-2500
4400	Д123-250	Д233-500 • Д333-500	Д243-800 • Д443-800		Д173-2500
4000		Д133-400	Д143-630		
3600				Д353-1600	Д173-3200
3400				Д353-1250	
2800	Д123-320	Д133-500 • Д133-630 Д333-630	Д143-800		Д173-4000
2600			Д243-1000 • Д443-1000		
2400				Д253-1600	
2000		Д133-800 • Д333-800			Д173-5000
1800	Д123-500	Д133-1000 • Д233-1000	Д143-1000 • Д143-1250, Д343-1250	Д253-2000	Д173-6300
Блокирующее напряжение [В] / Диаметр элемента [мм]	**24**	**32**	**40**	**56**	**80**

Диоды быстровосстанавливающиеся таблеточного типа. Сводная таблица

4400			ДЧ443-320	ДЧ453-800	
3600		ДЧ233-250 • ДЧ233-320	ДЧ143-400 • ДЧ143-500 ДЧ143-630	ДЧ253-800	ДЧ373-2000
2800		ДЧ233-400		ДЧ253-630	ДЧ273-1600
2400		ДЧ233-200	ДЧ243-800	ДЧ253-1000	ДЧ273-2000
1800			ДЧ243-630 • ДЧ243-1000	ДЧ153-630	ДЧ173-2000
1600	ДЧ223-320				
1200	ДЧ123-320	ДЧ133-500	ДЧ243-500	ДЧ153-1000	
Блокирующее напряжение [В] / Диаметр элемента [мм]	**24**	**32**	**40**	**56**	**80**

Диоды быстровосстанавливающиеся лавинные таблеточного типа. Сводная таблица

2200	ДЧЛ133-200 • ДЛ133-250 • ДЛ133-320 ДЧЛ33-200 • ДЛ333-250 • ДЛ333-320	
2000		ДЧЛ153-1000 • ДЛ153-630 • ДЛ153-800
1500	ДЧЛ233-200 • ДЛ233-250 • ДЛ233-320 ДЧЛ433-200 • ДЛ433-250 • ДЛ433-320	
Блокирующее напряжение [В] / Диаметр элемента [мм]	**32**	**56**

Пример маркировки диода

Д	123	-	500	-	18	-	УХЛ2
1	2		3		4		5

1. Д — Низкочастотный диод
2. Конструктивное исполнение
3. Средний прямой ток, А
4. Класс по напряжению
5. Климатическое исполнение по ГОСТ 15150: УХЛ2, Т

в Беларуси Заказ Минск viber и тел. +375447564780 email: minsk17@tut.by www.tristor.by

Диоды низкочастотные

Наименование	Диаметр элемента	U_{RRM}	I_{FAV}	T_C	U_{FM}	$U_{F(TO)}$	r_T	$T_{j\,max}$	R_{thjc}	тип корпуса	∅ макс./ ∅ контактной поверхности/ высота	Рекомендуемые охладители
		[В]	[А]	[°C]	[В]	[В]	[мОм]	[°C]	[°C/Вт]		[мм]	
до 1800 В												
Д123-500	24	1000÷1800	500	137	1,55	0,90	0,500	190	0,0700	D.A1	42/19/14	О123
Д133-1000	32	1000÷1800	1000	117	1,55	0,95	0,350	190	0,0400	D.B1	42/25/14	О143,О243, О343
Д233-1000	32	1000÷1800	1000	117	1,55	0,95	0,350	190	0,0400	D.B2	54/32/20	О143,О243, О343
Д143-1000	40	400÷1800	1000	148	1,55	1,00	0,227	190	0,0270	D.C2	60/38/20	О143,О243, О343
Д143-1250	40	1000÷1800	1250	121	1,65	0,95	0,250	190	0,0320	D.C2	60/38/20	О143,О243, О343
Д343-1250	40	1000÷1800	1250	114	1,65	0,95	0,250	190	0,0350	D.C3	58/34/26	О143,О243, О343
Д253-2000	56	1000÷1800	2000	138	1,55	0,95	0,100	190	0,0180	D.D2	75/51/26	О153, О253
Д173-6300	80	1000÷1800	6300	102	1,30	0,70	0,043	175	0,0085	D.F1	112/75/26	О173
до 2800 В												
Д123-320	24	2000÷2800	320	135	2,00	1,00	1,000	175	0,0700	D.A1	42/19/14	О123
Д133-500	32	1000÷2800	500	140	1,70	1,10	0,690	175	0,0360	D.B2	54/32/20	О143, О243, О343
Д133-630	32	2000÷2800	630	133	1,60	1,10	0,350	175	0,0400	D.B2	54/32/20	О143,О243, О343
Д133-800	32	400÷2000	800	145	1,60	1,00	0,280	190	0,0360	D.B2	54/32/20	О143,О243, О343
Д333-630	32	2000÷2800	630	128	1,60	1,10	0,350	175	0,0450	D.B3	42/25/26	О143,О243, О343
Д333-800	32	2000	800	134	1,60	1,00	0,270	190	0,0450	D.B3	42/25/26	О143,О243, О343
Д143-800	40	1800÷2800	800	136	1,55	1,00	0,410	175	0,0270	D.C2	60/38/20	О143,О243, О343
Д243-1000	40	2000÷2600	1000	122	1,65	0,95	0,280	175	0,0320	D.C2	60/38/20	О143,О243, О343
Д443-1000	40	2000÷2600	1000	117	1,65	0,95	0,280	175	0,0350	D.C3	58/34/26	О143,О243, О343
Д253-1600	56	2000÷2400	1600	147	1,50	1,00	0,120	190	0,0180	D.D2	75/51/26	О153, О253
Д173-4000	80	2000÷2800	4000	124	1,80	0,85	0,065	175	0,0085	D.F1	112/75/26	О173
Д173-5000	80	2000÷2800	5000	109	1,65	0,75	0,650	175	0,0085	D.F1	112/75/26	О173
до 3600 В												
Д353-1250	56	2200÷3400	1250	100	2,20	1,10	0,620	175	0,0200	D.D2	75/51/26	О153, О253
Д353-1600	56	3000÷3600	1600	133	2,00	0,85	0,150	175	0,0180	D.D2	75/51/26	О153, О253
Д173-3200	80	3000÷3600	3200	109	1,80	1,25	0,080	160	0,0085	D.F1	112/75/26	О173
до 4400 В												
Д123-250	24	3000÷4400	250	108	2,20	1,10	1,600	150	0,0780	D.A1	42/19/14	О123
Д133-400	32	1000÷4000	400	117	2,10	1,10	1,210	150	0,0360	D.B2	54/32/20	О143,О243, О343
Д233-500	32	3800÷4400	500	106	2,00	1,05	0,900	150	0,0400	D.B2	54/32/20	О143,О243, О343
Д333-500	32	3800÷4400	500	101	2,00	1,05	0,900	150	0,0450	D.B3	42/25/26	О143,О243, О343
Д143-630	40	2400÷4000	630	112	2,10	1,10	0,730	150	0,0270	D.C2	60/38/20	О143,О243, О343
Д243-800	40	3800÷4400	800	99	1,95	1,00	0,500	150	0,0320	D.C2	60/38/20	О143,О243, О343
Д443-800	40	3800÷4400	800	94	1,95	1,00	0,500	150	0,0350	D.C3	58/34/26	О143, О243, О343
Д173-2500	80	3800÷4400	2500	116	1,80	0,80	0,125	150	0,0085	D.F1	112/75/26	О173
до 6500 В												
Д123-200	24	4600÷6000	200	116	2,50	1,10	2,600	150	0,0700	D.A1	42/19/14	О123
Д353-800	56	4600÷6000	800	100	2,40	1,31	0,740	140	0,0180	D.D2	75/51/26	О153, О253
Д453-1250	56	4600÷6500	1250	101	2,40	0,95	0,400	150	0,0180	D.D2	75/51/26	О153, О253
Д273-2500	80	4600÷5000	2500	112	1,90	0,85	0,150	150	0,0085	D.F1	112/75/26	О173

в Беларуси Заказ г.Минск viber и tel. +375447584760 email: minsk17@elt.by www.linstor.by

Диоды лавинные быстровосстанавливающиеся

Наименование	Диаметр элемента	U_{RRM}	I_{FAV}	T_C	U_{FM}	t_{rr}	$T_{j\,max}$	R_{thjc}	тип корпуса	∅ макс./ ∅ контактной поверхности/ высота	Рекомендуемые охладители
		[В]	[А]	[°C]	[В]	[мкс]	[°C]	[°C/Вт]		[мм]	
до 1500 В											
ДЧЛ233-200	32	800÷1500	200	90	3,50	1,6	125	0,04	D.B1	42/25/14	O143, O243, O343
ДЧЛ233-250	32	800÷1500	250	90	3,00	2,0	125	0,04	D.B1	42/25/14	O143, O243, O343
ДЧЛ233-320	32	800÷1500	320	90	2,50	2,5	125	0,04	D.B1	42/25/14	O143, O243, O343
ДЧЛ433-200	32	800÷1500	200	85	3,90	1,6	125	0,04	D.B1	42/25/14	O143, O243, O343
ДЧЛ433-250	32	800÷1500	250	85	3,50	2,0	125	0,04	D.B1	42/25/14	O143, O243, O343
ДЧЛ433-320	32	800÷1500	320	85	2,70	2,5	125	0,04	D.B1	42/25/14	O143, O243, O343
до 2200 В											
ДЧЛ133-200	32	1600÷2200	200	85	3,50	2,0	125	0,05	D.B2	54/32/20	O143, O243, O343
ДЧЛ133-250	32	1600÷2200	250	85	3,00	2,5	125	0,05	D.B2	54/32/20	O143, O243, O343
ДЧЛ133-320	32	1600÷2200	320	85	2,50	3,2	125	0,05	D.B2	54/32/20	O143, O243, O343
ДЧЛ333-200	32	1600÷2200	200	85	3,50	2,0	125	0,05	D.B2	54/32/20	O143, O243, O343
ДЧЛ333-250	32	1600÷2200	250	85	3,00	2,5	125	0,05	D.B2	54/32/20	O143, O243, O343
ДЧЛ333-320	32	1600÷2200	320	85	2,50	3,2	125	0,05	D.B2	54/32/20	O143, O243, O343
ДЧЛ153-630	56	1600÷2200	630	85	3,20	2,0	125	0,02	D.D2	75/51/26	O153, O253
ДЧЛ153-800	56	1600÷2200	800	85	2,80	2,5	125	0,02	D.D2	75/51/26	O153, O253
ДЧЛ153-1000	56	1600÷2200	1000	85	2,30	3,2	125	0,02	D.D2	75/51/26	O153, O253
ДЧЛ253-630	56	1600÷2200	630	85	3,20	2,0	125	0,02	D.D2	75/51/26	O153, O253
ДЧЛ253-800	56	1600÷2200	800	85	2,80	2,5	125	0,02	D.D2	75/51/26	O153, O253
ДЧЛ253-1000	56	1600÷2200	1000	85	2,30	3,2	125	0,02	D.D2	75/51/26	O153, O253

Диоды лавинные

Наименование	Диаметр элемента	U_{RRM}	I_{FAV}	T_C	U_{FM}	$U_{F(TO)}$	r_T	$T_{j\,max}$	R_{thjc}	тип корпуса	∅ макс./ ∅ контактной поверхности/ высота	Рекомендуемые охладители
		[В]	[А]	[°C]	[В]	[В]	[мОм]	[°C]	[°C/Вт]		[мм]	
до 1800 В												
ДЛ123-320	24	1000÷1800	320	110	1,60	0,95	1,050	150	0,0700	D.A1	42/19/14	O123
ДЛ133-500	32	400÷1600	500	123	1,50	0,95	0,330	150	0,0400	D.B2	54/32/20	O143, O243, O343
ДЛ333-500	32	1000÷1800	500	120	1,60	0,95	0,440	150	0,0400	D.B2	54/32/20	O143, O243, O343
ДЛ253-2000	56	1000÷1800	2000	101	2,00	0,95	0,220	175	0,0180	D.D2	75/51/26	O153, O253
ДЛ173-5000	80	1000÷1800	5000	84	2,00	0,60	0,125	175	0,0085	D.F1	112/75/26	O173
до 2800 В												
ДЛ243-500	40	2000÷2800	500	118	2,00	1,00	0,800	150	0,0320	D.C2	60/38/20	O143, O243, O343
ДЛ153-1250	56	2000÷2800	1250	121	2,20	1,00	0,450	175	0,0180	D.D2	75/51/26	O153, O253
ДЛ153-2000	56	1600÷2000	2000	100	1,80	0,95	0,190	175	0,0200	D.D2	75/51/26	O153, O253
ДЛ253-1600	56	2000÷2800	1600	112	2,10	1,00	0,300	175	0,0180	D.D2	75/51/26	O153, O253
ДЛ173-3200	80	2000÷2800	3200	115	2,00	1,00	0,150	175	0,0085	D.F1	112/75/26	O173
ДЛ173-4000	80	2000÷2800	4000	107	2,20	1,00	0,100	175	0,0085	D.F1	112/75/26	O173
до 3600 В												
ДЛ343-630	40	2800÷3600	630	100	2,20	1,00	1,070	150	0,0300	D.C2	60/38/20	O143, O243, O343
ДЛ153-1600	56	2400÷3200	1600	111	2,00	0,95	0,320	175	0,0180	D.D2	75/51/26	O153, O253
ДЛ273-3200	80	3000÷3600	3200	103	2,20	1,05	0,200	175	0,0085	D.F1	112/75/26	O173
до 6000 В												
ДЛ153-800 NEW!	56	4600÷6000	800	108	2,20	0,90	0,650	140	0,0180	D.D2	75/51/26	O153, O253

в Беларуси заказ г.Минск viber и тел. +375447384700 email: minsk1@ut.by www.diesler.by

Диоды быстровосстанавливающиеся

Наименование	Диаметр элемента	U_{RRM}	I_{FAV}	T_C	U_{FM}	$U_{F(TO)}$	r_T	t_{rr}	$T_{j\,max}$	R_{thjc}	тип корпуса	∅ макс./ ∅ контактной поверхности/ высота	Рекомендуемые охладители
		[В]	[А]	[°C]	[В]	[В]	[мОм]	[мкс]	[°C]	[°C/Вт]		[мм]	
до 1800 В													
ДЧ123-320	24	1000÷1200	320	108	1,70	1,20	0,850	3,2	150	0,0700	D.A1	42/19/14	O123
ДЧ223-320	24	1000÷1600	320	102	2,20	1,25	1,100	2,5	150	0,0700	D.A1	42/19/14	O123
ДЧ133-500	32	1000÷1200	500	91	2,20	1,25	0,350	2,5	125	0,0400	D.B1	42/25/14	O143, O243, O343
ДЧ243-500	40	1000÷1200	500	97	2,30	1,25	0,400	2,0	125	0,0320	D.C2	60/38/20	O143, O243, O343
ДЧ243-630	40	1000÷1800	630	91	2,30	1,20	0,300	3,2	125	0,0320	D.C2	60/38/20	O143, O243, O343
ДЧ243-1000	40	1000÷1800	1000	68	1,80	1,15	0,250	5,0	125	0,0320	D.C2	60/38/20	O143, O243, O343
ДЧ153-630	56	1000÷1800	630	105	3,00	1,25	0,300	2,5	125	0,0180	D.D2	75/51/26	O153, O253
ДЧ153-1000	56	1000÷1200	1000	95	1,90	1,15	0,200	2,5	125	0,0180	D.D2	75/51/26	O153, O253
ДЧ173-2000	80	1000÷1800	2000	93	1,80	1,20	0,130	6,3	125	0,0085	D.F1	112/75/26	O173
до 2800 В													
ДЧ233-200	32	2000÷2400	200	107	2,20	1,35	1,700	1,25	125	0,0400	D.B2	54/32/20	O143, O243, O343
ДЧ233-400	32	2000÷2800	400	94	1,90	1,20	0,700	5,0	125	0,0400	D.B2	54/32/20	O143, O243, O343
ДЧ243-800	40	2000÷2400	800	74	2,20	1,30	0,350	4,0	125	0,0320	D.C2	60/38/20	O143, O243, O343
ДЧ253-630	56	2000÷2800	630	103	3,00	1,35	0,350	3,2	125	0,0180	D.D2	75/51/26	O153, O253
ДЧ253-1000	56	2000÷2400	1000	89	2,20	1,35	0,250	4,0	125	0,0180	D.D2	75/51/26	O153, O253
ДЧ273-1600	80	2000÷2800	1600	98	2,10	1,30	0,170	8,0	125	0,0085	D.F1	112/75/26	O173
ДЧ273-2000	80	2000÷2400	2000	90	1,85	1,30	0,150	8,0	125	0,0085	D.F1	112/75/26	O173
до 3600 В													
ДЧ233-250	32	1200÷3600	250	85	3,00	1,30	4,400	2,0	125	0,0400	D.B2	54/32/20	O143, O243, O343
ДЧ233-320	32	1200÷3600	320	85	2,50	1,30	2,300	3,2	125	0,0400	D.B2	54/32/20	O143, O243, O343
ДЧ143-400	40	1200÷3600	400	85	3,00	1,30	2,150	2,0	125	0,0270	D.C2	60/38/20	O143, O243, O343
ДЧ143-500	40	1200÷3600	500	85	2,50	1,30	1,350	2,5	125	0,0270	D.C2	60/38/20	O143, O243, O343
ДЧ143-630	40	1200÷3600	630	85	2,00	1,30	0,680	3,2	125	0,0270	D.C2	60/38/20	O143, O243, O343
ДЧ253-800	56	1200÷3600	800	85	2,80	1,30	0,610	2,5	125	0,0200	D.D2	75/51/26	O153, O253
ДЧ373-2000	80	3000÷3600	2000	84	2,10	1,40	0,200	16,0	125	0,0085	D.F1	112/75/26	O173
до 4400 В													
ДЧ443-320	40	3800÷4400	320	90	3,60	1,50	2,000	4,0	125	0,0350	D.C3	58/34/26	O143, O243, O343
ДЧ453-800	56	3800÷4400	800	85	2,90	1,40	0,700	5,3	125	0,0180	D.D2	75/51/26	O153, O253

Диоды лавинные термодинамические

Наименование	Диаметр элемента	U_{RRM}	I_{FAV}	T_C	U_{FM}	$T_{j\,max}$	R_{thjc}	тип корпуса	∅ макс./ ∅ контактной поверхности/высота	Рекомендуемые охладители
		[В]	[А]	[°C]	[В]	[oC]	[oC/Вт]		[мм]	
ДЛТ243-1000	40	1600÷2400	1000	110	2,00	175	0,0300	D.C2	60/38/20	O143, O243, O343
ДЛТ353-1600	56	2200÷3400	1600	100	2,00	175	0,0200	D.D2	75/51/26	O153, O253

Диоды сварочные

Наименование	Диаметр элемента	U_{RRM}	I_{FAV}	T_C	U_{FM}	$U_{F(TO)}$	r_T	$T_{j\,max}$	R_{thjc}	тип корпуса	∅ макс./ ∅ контактной поверхности/высота	Рекомендуемые охладители
		[В]	[А]	[°C]	[В]	[В]	[мОм]	[oC]	[oC/Вт]		[мм]	
D053-7100	51	200÷400	7100	84,5	1,05	0,70	0,029	170	0,0100	D.H1	59,5/44,4/8,5	-

в Беларуси заказ г.Минск viber и тел. +375447584780 email: minsk17@dlt.by www.tinstor.by

Тип корпуса D.A1

Монтажное усилие **5.0 ÷ 7.0 кН**
Номинальный вес **65 г**

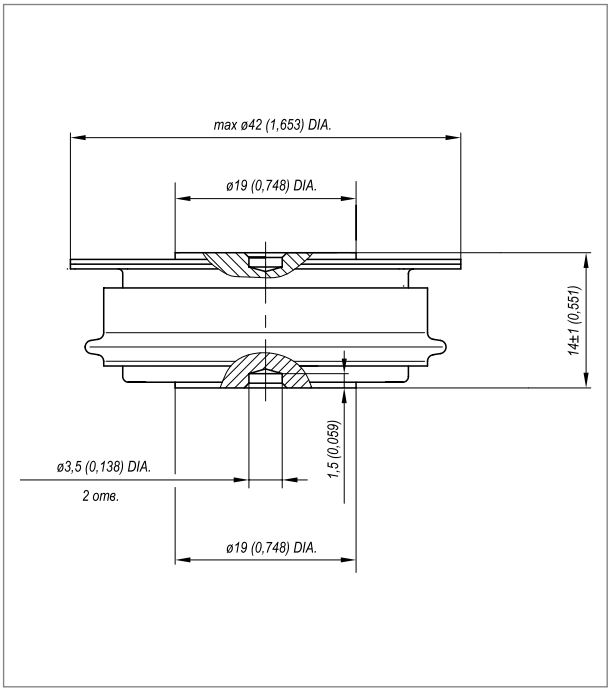

D_s	**11.74 (0.462)**	Длина пути тока утечки по поверхности определяется как кратчайшее расстояние вдоль керамической поверхности между анодными и катодными фланцами
D_a	**11.60 (0.457)**	Длина пути тока утечки тока по воздуху определяется как непосредственно кратчайший путь между анодными и катодными фланцами

Тип корпуса D.B1

Монтажное усилие **9.0 ÷ 11.0 кН**
Номинальный вес **110 г**

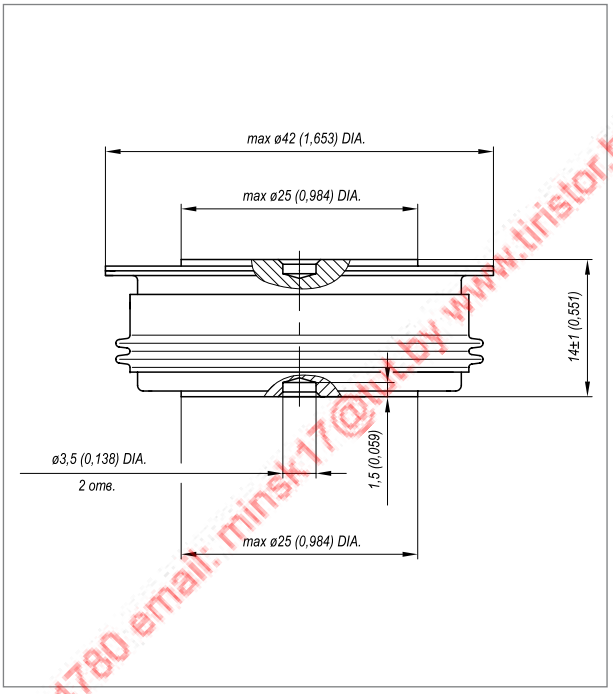

D_s	**11.1 (0.437)**	Длина пути тока утечки по поверхности определяется как кратчайшее расстояние вдоль керамической поверхности между анодными и катодными фланцами
D_a	**11.6 (0.457)**	Длина пути тока утечки тока по воздуху определяется как непосредственно кратчайший путь между анодными и катодными фланцами

Тип корпуса D.B2

Монтажное усилие **9.0 ÷ 11.0 кН**
Номинальный вес **180 г**

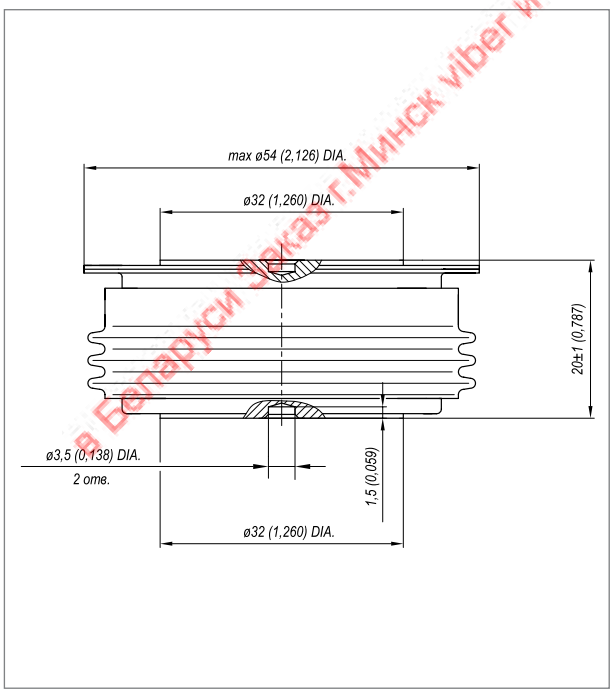

D_s	**23.69 (0.933)**	Длина пути тока утечки по поверхности определяется как кратчайшее расстояние вдоль керамической поверхности между анодными и катодными фланцами
D_a	**19.10 (0.752)**	Длина пути тока утечки тока по воздуху определяется как непосредственно кратчайший путь между анодными и катодными фланцами

Тип корпуса D.B3

Монтажное усилие **9.0 ÷ 11.0 кН**
Номинальный вес **210 г**

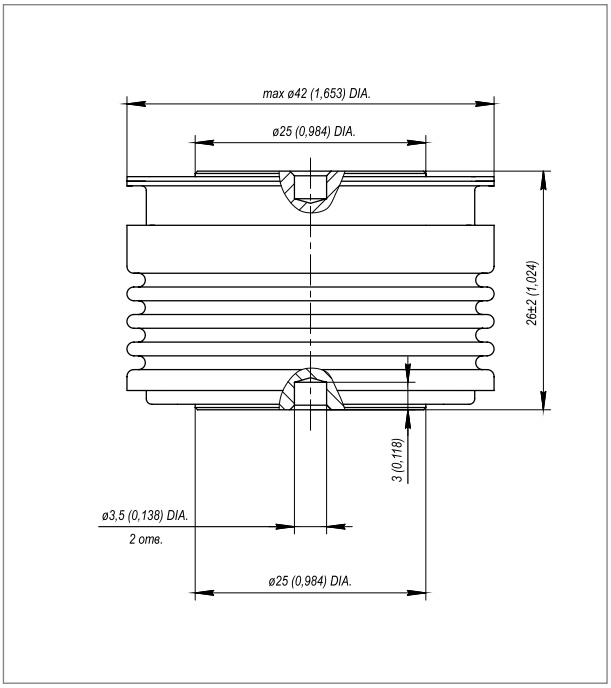

D_s	**30.77 (1.211)**	Длина пути тока утечки по поверхности определяется как кратчайшее расстояние вдоль керамической поверхности между анодными и катодными фланцами
D_a	**24.40 (0.960)**	Длина пути тока утечки тока по воздуху определяется как непосредственно кратчайший путь между анодными и катодными фланцами

в Беларуси Заказ г.Минск viber и тел +375447584780 email: minsk17@tut.by www.tiristor.by

Тип корпуса D.C2

Монтажное усилие **14.0 ÷ 16.0 кН**
Номинальный вес **260 г**

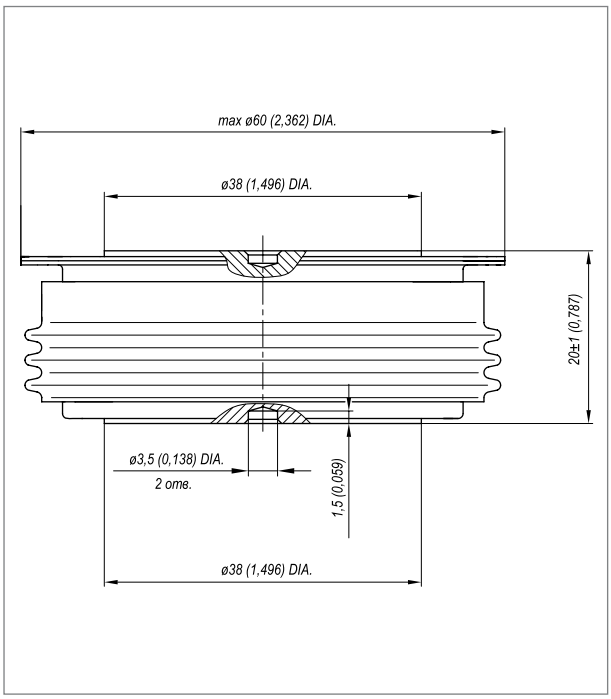

D_s	23.69 (0.933)	Длина пути тока утечки по поверхности определяется как кратчайшее расстояние вдоль керамической поверхности между анодными и катодными фланцами
D_a	19.10 (0.752)	Длина пути тока утечки тока по воздуху определяется как непосредственно кратчайший путь между анодными и катодными фланцами

Тип корпуса D.C3

Монтажное усилие **14.0 ÷ 16.0 кН**
Номинальный вес **280 г**

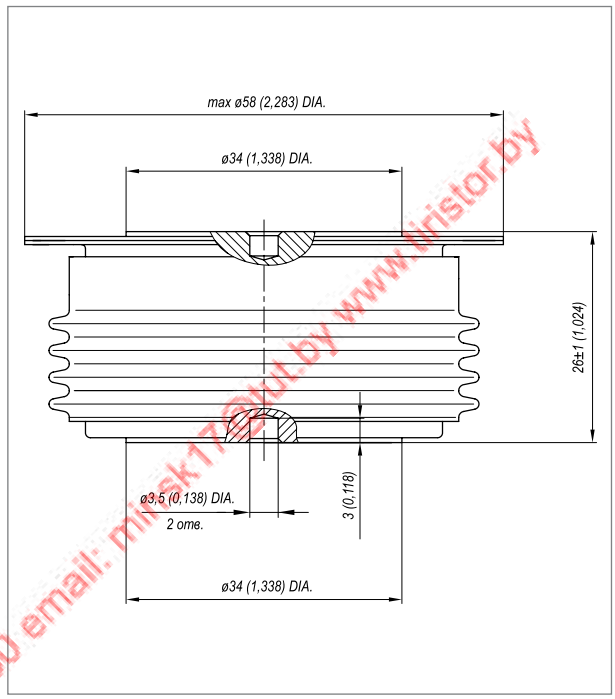

D_s	33.3 (1.311)	Длина пути тока утечки по поверхности определяется как кратчайшее расстояние вдоль керамической поверхности между анодными и катодными фланцами
D_a	22.5 (0.886)	Длина пути тока утечки тока по воздуху определяется как непосредственно кратчайший путь между анодными и катодными фланцами

Тип корпуса D.D2

Монтажное усилие **24.0 ÷ 28.0 кН**
Номинальный вес **550 г**

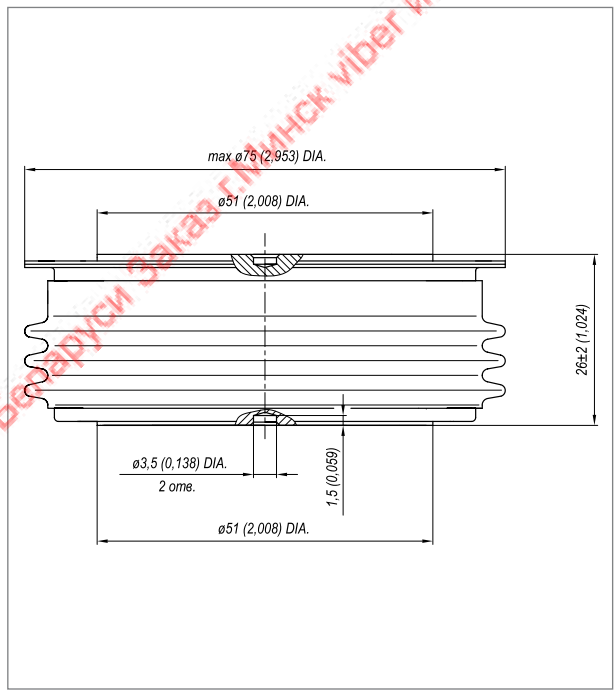

D_s	33.72 (1.327)	Длина пути тока утечки по поверхности определяется как кратчайшее расстояние вдоль керамической поверхности между анодными и катодными фланцами
D_a	24.50 (0.964)	Длина пути тока утечки тока по воздуху определяется как непосредственно кратчайший путь между анодными и катодными фланцами

Тип корпуса D.D3

Монтажное усилие **24.0 ÷ 28.0 кН**
Номинальный вес **510 г**

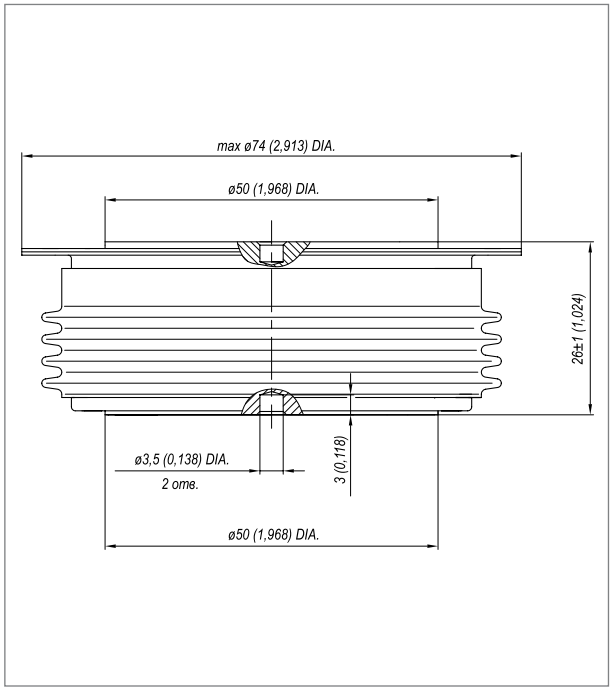

D_s	38.84 (1.529)	Длина пути тока утечки по поверхности определяется как кратчайшее расстояние вдоль керамической поверхности между анодными и катодными фланцами
D_a	22.50 (0.886)	Длина пути тока утечки тока по воздуху определяется как непосредственно кратчайший путь между анодными и катодными фланцами

в Беларуси Заказ г.Минск viber и тел +375447584780 email: minsk17@tut.by www.tiristor.by

Тип корпуса D.F1

Монтажное усилие **40.0 ÷ 50.0 кН**
Номинальный вес **1500 г**

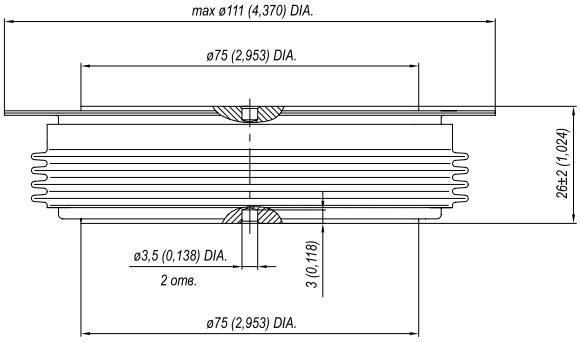

D_s	41.4 (1.630)	Длина пути тока утечки по поверхности определяется как кратчайшее расстояние вдоль керамической поверхности между анодными и катодными фланцами
D_a	23.1 (0.909)	Длина пути тока утечки тока по воздуху определяется как непосредственно кратчайший путь между анодными и катодными фланцами

Тип корпуса D.F3

Монтажное усилие **40.0 ÷ 50.0 кН**
Номинальный вес **1700 г**

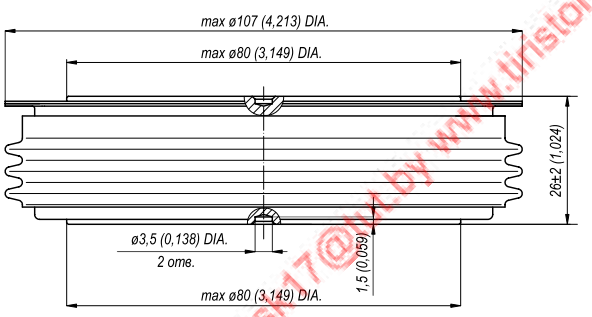

D_s	52.5 (2.067)	Длина пути тока утечки по поверхности определяется как кратчайшее расстояние вдоль керамической поверхности между анодными и катодными фланцами
D_a	32.5 (1.279)	Длина пути тока утечки тока по воздуху определяется как непосредственно кратчайший путь между анодными и катодными фланцами

Тип корпуса D.H1

Монтажное усилие **20.0 ÷ 24.0 кН**
Номинальный вес **140 г**

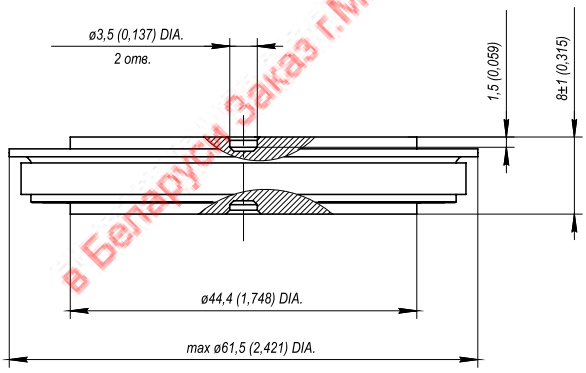

D_s	7.3 (0.287)	Длина пути тока утечки по поверхности определяется как кратчайшее расстояние вдоль керамической поверхности между анодными и катодными фланцами
D_a	4.0 (0.157)	Длина пути тока утечки тока по воздуху определяется как непосредственно кратчайший путь между анодными и катодными фланцами

в Беларусь! заказ г.Минск viber и тел +375447584780 email: minsk17@tut.by www.tiristor.by

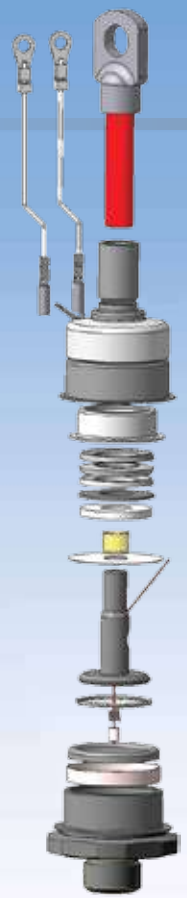

ЧАСТЬ II

Приборы в штыревом исполнении

Основные характеристики:

- Номинальный рабочий ток до 400 А.
- Номинальное рабочее напряжение до 1800 В.
- Прижимная конструкция, простота монтажа.
- Высокая стойкость к циклическим нагрузкам.
- Диоды поставляются прямой и обратной полярности.

Дополнительные возможности:

- Поставка приборов в сборе с охладителями.
- Проведение подбора приборов в группы для параллельного, последовательного или смешанного соединения.
- Изготовление приборов по специальным требованиям заказчика.

Применение:

Применяются на ж/д транспорте: выпрямительные мосты, регуляторы переменного тока, электроприводы для промышленности и транспорта.

в Беларуси Заказ Минск viber и тел.+375447584780 email: minsk17@ulby www.tiristor.by

Тиристоры низкочастотные штыревого типа. Сводная таблица

1600	Т161-125 • Т161-160 • Т161-200	Т171-200 • Т171-250 • Т171-320 • Т175-200 Т275-250 • Т275-320 • Т371-200 • Т471-250 •Т471-320
800		Т175-250 • Т175-320 • Т271-250 • Т271-320 Т371-250 • Т371-320
Блокирующее напряжение [В] / **Диаметр элемента [мм]**	**24**	**32**

Тиристоры быстродействующие импульсные штыревого типа. Сводная таблица

1400	ТБИ261-125 • ТБИ261-160	ТБИ271-160 • ТБИ271-200 • ТБИ271-250 • ТБИ271-320 ТБИ175-200 • ТБИ175-250 • ТБИ371-200 • ТБИ371-250
Блокирующее напряжение [В] / **Диаметр элемента [мм]**	**24**	**32**

Диоды низкочастотные штыревого типа. Сводная таблица

1800	Д161-200 • Д161-250 • Д161-320 • Д161-400	Д171-400 • Д175-400 • Д271-400
1200		Д171-500 • Д175-500 • Д271-500
Блокирующее напряжение [В] / **Диаметр элемента [мм]**	**24**	**32**

Диоды быстровосстанавливающиеся штыревого типа. Сводная таблица

1600	ДЧ261-250	
1400	ДЧ261-320	ДЧ271-400 • ДЧ271-500
Блокирующее напряжение [В] / **Диаметр элемента [мм]**	**24**	**32**

Пример маркировки диода

Д	161	-	200		-	18	-	УХЛ2
1	2		3	4		5		6

1. Д — Низкочастотный диод
2. Конструктивное исполнение
3. Средний прямой ток, А
4. Полярность: Х – обратная; прямая - не указывается
5. Класс по напряжению
6. Климатическое исполнение по ГОСТ 15150: УХЛ2, Т

Тиристоры быстродействующие

Наименование	Диаметр элемента	U_{DRM} U_{RRM}	I_{TAV}	T_C	U_{TM}	t_q	$T_{j\,max}$	R_{thjc}	тип корпуса	Резьба/Длина резьбы /Размер под ключ	Рекомендуемые охладители
		[В]	[А]	[°С]	[В]	[мкс]	[°С]	[°С/Вт]		[мм]	
до 1400 В											
ТБ261-125	24	1000÷1400	125	97	2,30	20,0	125	0,1000	T.SA1	M16x1,5/13/SW32	O161
ТБ261-160	24	1000÷1400	160	94	1,85	25,0	125	0,1000	T.SA1	M16x1,5/13/SW32	O161
ТБ271-200	32	1000÷1400	200	95	1,96	20,0	125	0,0800	T.SB1	M24x1,5/19/SW41	O181, O281
ТБ271-250	32	1000÷1400	250	93	1,70	25,0	125	0,0800	T.SB1	M24x1,5/19/SW41	O181, O281

в Беларуси Заказ г.Минск viber и тел.+375447584780 email: minsk17@tut.by www.tiristor.by

Тиристоры низкочастотные

Наименование	Диаметр элемента	U_{DRM} U_{RRM}	I_{TAV}	T_C	U_{TM}	$U_{T(TO)}$	r_T	t_q	$T_{j\,max}$	R_{thjc}	тип корпуса	Резьба/Длина резьбы /Размер под ключ	Рекомендуемые охладители
		[В]	[А]	[°C]	[В]	[В]	[мОм]	[мкс]	[°C]	[°C/Вт]		[мм]	
до 800 В													
Т175-250	32	100÷800	250	125	1,50	0,95	0,760	125	150	0,0700	T.SB3	∅ 54*	-
Т175-320	32	100÷800	320	126	1,25	0,80	0,340	125	150	0,0700	T.SB3	∅ 54*	-
Т271-250	32	100÷800	250	121	1,50	0,95	0,760	125	150	0,0800	T.SB1	M24x1,5/19/SW41	O181, O281
Т271-320	32	100÷800	320	122	1,25	0,80	0,340	125	150	0,0800	T.SB1	M24x1,5/19/SW41	O181, O281
Т371-250	32	100÷800	250	121	1,50	0,95	0,760	125	150	0,0800	T.SB2	M24x1,5/19/SW45	O181, O281
Т371-320	32	100÷800	320	122	1,25	0,80	0,340	125	150	0,0800	T.SB2	M24x1,5/19/SW45	O181, O281
до 1800 В													
Т161-125	24	100÷1600	125	103	1,75	1,15	1,800	125	125	0,1000	T.SA1	M20x1,5/15/SW32	O171, O271, O371
Т161-160	24	100÷1600	160	99	1,70	1,05	1,360	125	125	0,1000	T.SA1	M20x1,5/15/SW32	O171, O271, O371
Т161-200	24	100÷1600	200	98	1,60	0,90	0,850	125	125	0,1000	T.SA1	M20x1,5/15/SW32	O171, O271, O371
Т171-200	32	100÷1600	200	100	1,75	1,00	1,120	125	125	0,0800	T.SB1	M24x1,5/19/SW41	O181, O281
Т171-250	32	100÷1600	250	93	1,75	1,00	0,950	125	125	0,0800	T.SB1	M24x1,5/19/SW41	O181, O281
Т171-320	32	100÷1600	320	90	1,60	0,95	0,510	125	125	0,0800	T.SB1	M24x1,5/19/SW41	O181, O281
Т175-200	32	100÷1600	200	103	1,75	1,00	1,120	125	125	0,0700	T.SB3	∅ 54*	-
Т371-200	32	100÷1600	200	100	1,75	1,00	1,120	125	125	0,0800	T.SB2	M24x1,5/19/SW45	O181, O281
Т471-250	32	100÷1600	250	93	1,75	1,00	0,950	125	125	0,0800	T.SB2	M24x1,5/19/SW45	O181, O281
Т471-320	32	100÷1600	320	90	1,60	0,95	0,510	125	125	0,0800	T.SB2	M24x1,5/19/SW45	O181, O281
Т275-250	32	100÷1600	250	97	1,75	1,00	0,950	125	125	0,0700	T.SB3	∅ 54*	-
Т275-320	32	100÷1600	320	94	1,60	0,95	0,510	125	125	0,0700	T.SB3	∅ 54*	-

* диаметр контактной поверхности

Тиристоры быстродействующие импульсные

Наименование	Диаметр элемента	U_{DRM} U_{RRM}	I_{TAV}	T_C	U_{TM}	$U_{T(TO)}$	r_T	t_q	$T_{j\,max}$	R_{thjc}	тип корпуса	Резьба/Длина резьбы /Размер под ключ	Рекомендуемые охладители
		[В]	[А]	[°C]	[В]	[В]	[мОм]	[мкс]	[°C]	[°C/Вт]		[мм]	
до 1400 В													
ТБИ261-125	24	1000÷1400	125	97	2,30	1,45	2,500	16,0	125	0,1000	T.SA1	M16x1,5/13/SW32	O161
ТБИ261-160	24	1000÷1400	160	94	1,85	1,20	1,800	20,0	125	0,1000	T.SA1	M16x1,5/13/SW32	O161
ТБИ271-160	32	1000÷1400	160	95	2,20	1,65	1,700	16,0	125	0,0800	T.SB1	M24x1,5/19/SW41	O181, O281
ТБИ271-200	32	1000÷1400	200	95	1,96	1,31	1,100	20,0	125	0,0800	T.SB1	M24x1,5/19/SW41	O181, O281
ТБИ271-250	32	1000÷1400	250	93	1,70	1,05	0,850	25,0	125	0,0800	T.SB1	M24x1,5/19/SW41	O181, O281
ТБИ271-320	32	1000÷1400	320	86	1,80	1,00	0,650	32,0	125	0,0800	T.SB1	M24x1,5/19/SW41	O181, O281
ТБИ371-200	32	1000÷1400	200	95	1,96	1,31	1,100	20,0	125	0,0800	T.SB2	M24x1,5/19/SW45	O181, O281
ТБИ371-250	32	1000÷1400	250	93	1,70	1,05	0,850	25,0	125	0,0800	T.SB2	M24x1,5/19/SW45	O181, O281
ТБИ175-200	32	1000÷1400	200	99	1,96	1,31	1,100	20,0	125	0,0700	T.SB3	-	-
ТБИ175-250	32	1000÷1400	250	97	1,70	1,05	0,850	25,0	125	0,0700	T.SB3	-	-

Тиристоры лавинные

Наименование	Диаметр элемента	U_{DRM} U_{RRM}	I_{TAV}	T_C	U_{TM}	$U_{T(TO)}$	r_T	$T_{j\,max}$	R_{thjc}	тип корпуса	Резьба/Длина резьбы /Размер под ключ	Рекомендуемые охладители
		[В]	[А]	[°C]	[В]	[В]	[мОм]	[°C]	[°C/Вт]		[мм]	
до 1400 В												
ТЛ271-250	32	600÷1200	250(100)	100	1,90	0,95	1,700	125	0,0800	T.SB1	M24x1,5/19/SW41	O181, O281
ТЛ271-320	32	600÷1200	320(100)	100	1,65	0,80	0,970	125	0,0800	T.SB1	M24x1,5/19/SW41	O181, O281

в Беларуси заказ г.Минск viber и тел.+375447568180 email: minsk117@tut.by www.tiristor.by

Тип корпуса T.SA1, T.SA2

Момент затяжки	20.0 ÷ 30.0 кН
Номинальный вес	250 г

D_s	12.4 (0.488)	Длина пути тока утечки по поверхности
D_a	12.4 (0.488)	Длина пути тока утечки по воздуху

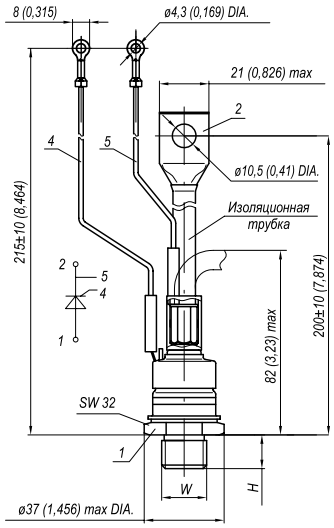

Тип корпуса	Тип резьбы	W	H
T.SA1	Метрическая резьба	M20x1,5 – 8g	15
T.SA2	Метрическая резьба (по требованию)	M16x1,5 – 8g	13

Полярность	Пример маркировки	Условное обозначение	Цвета		
			Анод	Катод	Управление
Анод на основании	T161-125-16		-	Красная трубка	Белый

Тип корпуса T.SB1, T.SB6

Момент затяжки	25.0 ÷ 35.0 кН
Номинальный вес	440 г

D_s	12.4 (0.488)	Длина пути тока утечки по поверхности
D_a	12.4 (0.488)	Длина пути тока утечки по воздуху

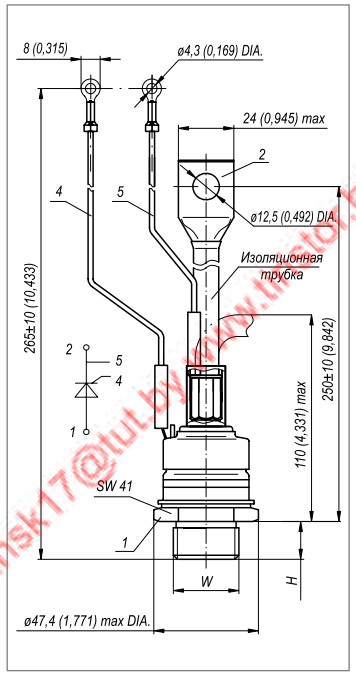

Тип корпуса	Тип резьбы	W	H
T.SB1	Метрическая резьба	M24x1,5 – 8g	19
T.SB6	Метрическая резьба (по требованию)	M20x1,5 – 8g	15

Полярность	Пример маркировки	Условное обозначение	Цвета		
			Анод	Катод	Управление
Анод на основании	T171-320-16		-	Красная трубка	Белый

Тип корпуса T.SB2, T.SB8

Момент затяжки	25.0 ÷ 35.0 кН
Номинальный вес	440 г

D_s	12.4 (0.488)	Длина пути тока утечки по поверхности
D_a	12.4 (0.488)	Длина пути тока утечки по воздуху

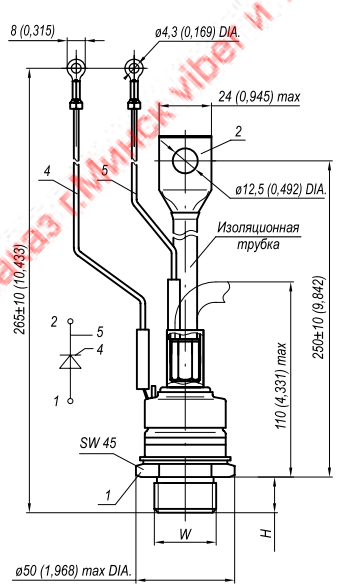

Тип корпуса	Тип резьбы	W	H
T.SB2	Метрическая резьба	M24x1,5 – 8g	19
T.SB8	Метрическая резьба (по требованию)	M20x1,5 – 8g	15

Полярность	Пример маркировки	Условное обозначение	Цвета		
			Анод	Катод	Управление
Анод на основании	T371-200-16		-	Красная трубка	Белый

Тип корпуса T.SB3

Момент затяжки	1.5 ÷ 2.5 кН
Номинальный вес	500 г

D_s	12.4 (0.488)	Длина пути тока утечки по поверхности
D_a	12.4 (0.488)	Длина пути тока утечки по воздуху

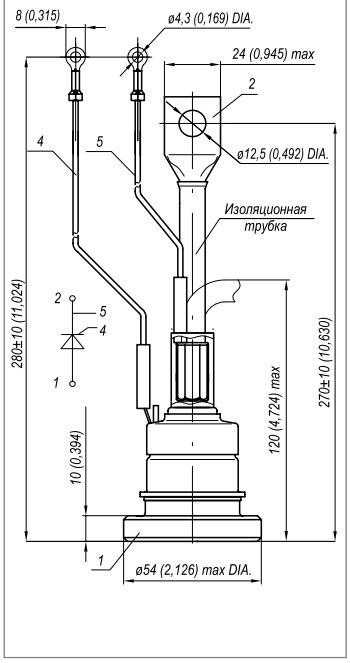

Полярность	Пример маркировки	Условное обозначение	Цвета		
			Анод	Катод	Управление
Анод на основании	T175-320-8		-	Красная трубка	Белый

в Беларуси Заказ г.Минск viber и tel. +375447584780 email: minsk17@tut.by www.thystor.by

Диоды быстровосстанавливающиеся

Наименование	Диаметр элемента	U_{RRM}	I_{FAV}	T_C	U_{FM}	$U_{(TO)}$	r_T	t_{rr}	$T_{j\,max}$	R_{thjc}	тип корпуса	Резьба/Длина резьбы /Размер под ключ	Рекомендуемые охладители
		[В]	[А]	[°C]	[В]	[В]	[мОм]	[мкс]	[°C]	[°C/Вт]		[мм]	
до 1600 В													
ДЧ261-250	24	1000÷1600	250	101	2,10	1,25	1,100	2,5	150	0,1000	D.SA1	M16x1,5/13/SW32	O161
ДЧ261-320	24	1000÷1400	320	90	1,70	1,20	0,850	3,2	150	0,1000	D.SA1	M16x1,5/13/SW32	O171,O271, O371
ДЧ271-400	32	1000÷1400	400	85	2,30	1,20	0,800	3,2	150	0,0800	D.SB1	M24x1,5/19/SW41	O181, O281
ДЧ271-500	32	600÷1400	500	85	1,85	1,20	0,530	4,0	150	0,0700	D.SB1	M24x1,5/19/SW41	O181, O281

Диоды лавинные

Наименование	Диаметр элемента	U_{RRM}	I_{FAV}	T_C	U_{FM}	$V_{(TO)}$	r_T	$T_{j\,max}$	R_{thjc}	тип корпуса	Резьба/Длина резьбы /Размер под ключ	Рекомендуемые охладители
		[В]	[А]	[°C]	[В]	[В]	[мОм]	[°C]	[°C/Вт]		[мм]	
до 1800 В												
ДЛ161-200	24	1000÷1800	200	123	1,40	0,80	1,050	150	0,1000	D.SA1	M20x1,5/15/SW32	O171,O271, O371
ДЛ171-320	32	1000÷1800	320	120	1,40	0,80	0,440	150	0,0800	D.SB1	M24x1,5/19/SW41	O181, O281

Диоды низкочастотные

Наименование	Диаметр элемента	U_{RRM}	I_{FAV}	T_C	U_{FM}	$U_{(TO)}$	r_T	$T_{j\,max}$	R_{thjc}	тип корпуса	Резьба/Длина резьбы /Размер под ключ	Рекомендуемые охладители
		[В]	[А]	[°C]	[В]	[В]	[мОм]	[°C]	[°C/Вт]		[мм]	
до 1200 В												
Д171-500	32	1000÷1200	500	133	1,40	0,80	0,500	190	0,0800	D.SB1	M24x1,5/19/SW41	O181, O281
Д175-500	32	1000÷1200	500	140	1,40	0,80	0,500	190	0,0700	D.SB3	∅ 54*	-
Д271-500	32	1000÷1200	500	133	1,40	0,80	0,500	190	0,0800	D.SB2	M24x1,5/19/SW45	O181, O281
до 1800 В												
Д161-200	24	1000÷1800	200	163	1,35	0,90	0,850	190	0,1000	D.SA1	M20x1,5/15/SW32	O171,O271, O371
Д161-250	24	1000÷1800	250	155	1,35	0,90	0,770	190	0,1000	D.SA1	M20x1,5/15/SW32	O171,O271, O371
Д161-320	24	1000÷1800	320	144	1,35	0,90	0,650	190	0,1000	D.SA1	M20x1,5/15/SW32	O171,O271, O371
Д161-400	24	1000÷1800	400	134	1,70	0,90	0,500	190	0,1000	D.SA1	M20x1,5/15/SW32	O171,O271, O371
Д171-400	32	1000÷1800	400	143	1,45	0,90	0,560	190	0,0800	D.SB1	M24x1,5/19/SW41	O181, O281
Д175-400	32	1000÷1800	400	149	1,60	0,90	0,560	190	0,0700	D.SB3	∅ 54*	-
Д271-400	32	1000÷1800	400	143	1,45	0,90	0,560	190	0,0800	D.SB2	M24x1,5/19/SW45	O181, O281

* диаметр контактной поверхности

в Беларуси заказ г.Минск, Ивег и тел.+375447581780 email: minsk17@tut.by www.thistor.by

Тип корпуса D.SA1, D.SA2

Момент затяжки	20.0 ÷ 30.0 кН
Номинальный вес	250 г

D_s	12.4 (0.488)	Длина пути тока утечки по поверхности
D_a	12.4 (0.488)	Длина пути тока утечки по воздуху

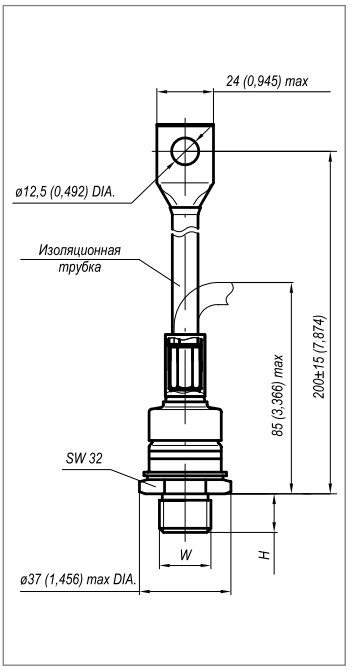

Тип корпуса	Тип резьбы	W	H
D.SA1	Метрическая резьба	M20x1,5 – 8g	15
D.SA2	Метрическая резьба (по требованию)	M16x1,5 – 8g	13

Полярность		Пример маркировки	Условное обозначение	Цвета	
				Анод	Катод
Normal	Анод на основании	D161-200-18		-	Красная трубка
Reverse	Катод на основании	D161-200**X**-18		Черная трубка	-

Тип корпуса D.SB1, D.SB6

Момент затяжки	25.0 ÷ 35.0 кН
Номинальный вес	440 г

D_s	12.4 (0.488)	Длина пути тока утечки по поверхности
D_a	12.4 (0.488)	Длина пути тока утечки по воздуху

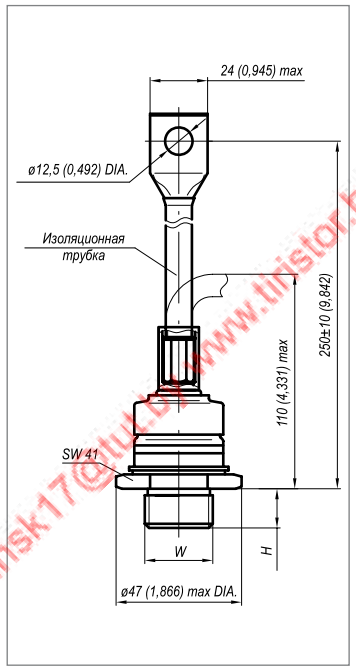

Тип корпуса	Тип резьбы	W	H
D.SB1	Метрическая резьба	M24x1,5 – 8g	19
D.SB6	Метрическая резьба (по требованию)	M20x1,5 – 8g	15

Полярность		Пример маркировки	Условное обозначение	Цвета	
				Анод	Катод
Normal	Анод на основании	D171-400-18		-	Красная трубка
Reverse	Катод на основании	D171-400**X**-18		Черная трубка	-

Тип корпуса D.SB2, D.SB8

Момент затяжки	25.0 ÷ 35.0 кН
Номинальный вес	470 г

D_s	12.4 (0.488)	Длина пути тока утечки по поверхности
D_a	12.4 (0.488)	Длина пути тока утечки по воздуху

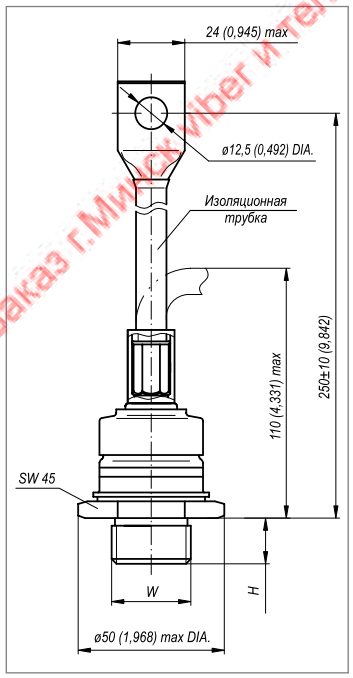

Тип корпуса	Тип резьбы	W	H
D.SB2	Метрическая резьба	M24x1,5 – 8g	19
D.SB8	Метрическая резьба (по требованию)	M20x1,5 – 8g	15

Полярность		Пример маркировки	Условное обозначение	Цвета	
				Анод	Катод
Normal	Анод на основании	D271-200-18		-	Красная трубка
Reverse	Катод на основании	D271-200**X**-18		Черная трубка	-

Тип корпуса D.SB3

Момент затяжки	1.5 ÷ 2.5 кН
Номинальный вес	500 г

D_s	12.4 (0.488)	Длина пути тока утечки по поверхности
D_a	12.4 (0.488)	Длина пути тока утечки по воздуху

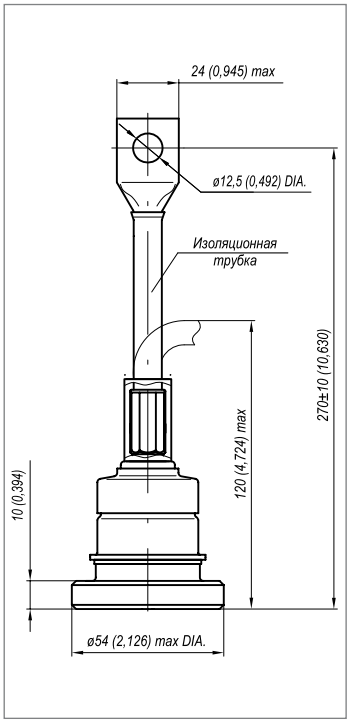

Полярность		Пример маркировки	Условное обозначение	Цвета	
				Анод	Катод
Normal	Анод на основании	D175-400-18		-	Красная трубка
Reverse	Катод на основании	D175-400**X**-18		Черная трубка	-

в Беларуси Заказ г.Минск viber и тел. +375447584780 email: minsk17@tut.by www.tiristor.by

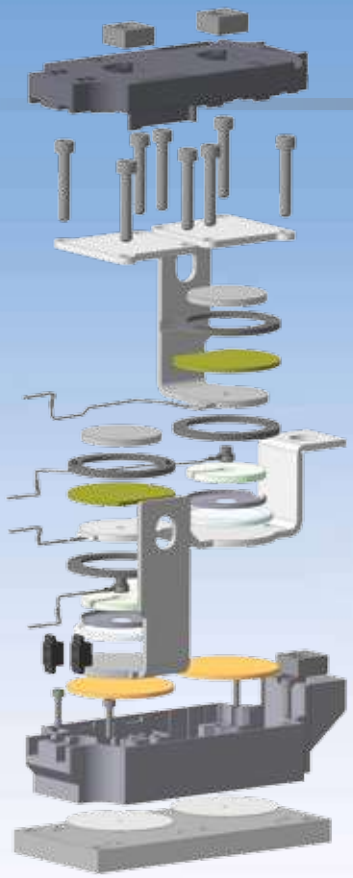

ЧАСТЬ III

Приборы в модульном исполнении

Основные характеристики:

- Номинальный рабочий ток до 1250 А.
- Номинальное рабочее напряжение до 6500 В.
- Размеры медных оснований модулей 34*94 (корпус F), 53*92 (корпус C), 70*104 (Корпус E1), 60*124 (Корпус A2), 77*150 (корпус D).
- Одностороннее охлаждение через медное основание модуля.
- Простота монтажа.
- Высокая стойкость к циклическим нагрузкам благодаря прижимной конструкции.
- Основание модуля изолировано от токоведущих частей, благодаря чему есть возможность устанавливать несколько модулей на групповой охладитель без дополнительной изоляции;
- Напряжение изоляции 3,0кВ AC/1 мин.
- Двухпозиционные и однопозиционные модули.
- Модули серии A2, F, D, E1 сертифицированы на соответствие стандарта UL (Underwriters Laboratories).

Дополнительные возможности:

- Сочетания диод/тиристор в одном корпусе. Различные схемы соединения.
- Модули на основе быстродействующих тиристоров и диодов.
- Изготовление модулей с увеличенным напряжением изоляции.
- Сборки с охладителями.

Применение:

Применяются в выпрямительных установках, преобразователях частоты, в управлении двигателями постоянного тока, регуляторах постоянного тока, сварочных аппаратах.

в Беларуси Заказ г.Минск viber и тел.+375447584780 email: minsk1@tut.by www.tiristor.by

Модули тиристорные. Сводная таблица

6500			МТх-240-65-А2		
4400			МТх-260-44-А2		МТх-400-44-D
3600	МТх-115-36-F		МТх-320-36-А2	МТ1-560-36-Е	МТх-500-36-D
2800	МТх-130-28-F			МТ1-635-28-Е	МТх-630-28-D
2400		МТх-200-24-С	МТх-430-24-А2		
2200	МТх-165-22-F			МТ1-765-22-Е	МТх-740-22-D
1800	МТх-201-18-F	МТх-250-18-С	МТх-540-18-А2 МТ3-595-18-А2	МТ1-830-18-Е	МТх-800-18-D
1200		МТх-320-12-С	МТх-650-12-А2		МТх-1000-12-D
800					МТх-1250-8-D
Блокирующее напряжение [В] / ширина основания [мм]	**34**	**53**	**60**	**70**	**77**

Модули диодные. Сводная таблица

6500			МДх-320-65-А2		
5200			МДх-380-52-А2		
4400			МДх-470-44-А2	МД1-950-44-Е	МДх-800-44-D
3600	МДх-155-36-F		МДх-515-36-А2		
3400		МДх-200-34-С			
2800	МДх-175-28-F			МД1-1125-28-Е	МДх-1000-28-D
2600		МДх-250-26-С	МДх-580-26-А2		
2200	МДх-215-22-F			МД1-1280-22-Е	
1800	МДх-245-18-F	МДх-320-18-С	МДх-660-18-А2		
Блокирующее напряжение [В] / ширина основания [мм]	**34**	**53**	**60**	**70**	**77**

Пример маркировки модулей

МТ	3	-	540	-	18	-	А2	-	УХЛ2
1	2		3		4		5		6

1. Тип модуля: МТ, МТ/Д, МД/Т
2. Схема включения
3. Средний прямой ток, А
4. Класс по напряжению
5. Тип корпуса (М.х)
6. Климатическое исполнение по ГОСТ 15150: УХЛ2

МД	3	-	660	-	18	-	А2	-	УХЛ2
1	2		3		4		5		6

1. МД – Диодный Модуль
2. Схема включения
3. Средний прямой ток, А
4. Класс по напряжению
5. Тип корпуса (М.х)
6. Климатическое исполнение по ГОСТ 15150: УХЛ2

в Беларуси заказ г.Минск viber и tel: +375447584780 email: minsk17@tut.by www.tiristor.by

Модули тиристорные (МТ, МТ/Д, МД/Т)

Наименование	U_{DRM} U_{RRM}	I_{TAV}	T_C	U_{TM}	I_{TM}	$U_{T(TO)}$	r_T	t_q	$T_{j\,max}$	R_{thjc}	тип корпуса	Основание ширина/длина
	[В]	[А]	[°С]	[В]	[А]	[В]	[мОм]	[мкс]	[°С]	[°С/Вт]		[мм]
до 800 В												
МТх-1250-8-D	100÷800	1250	77	1,20	3925	0,80	0,120	160	150	0,0500	M.D	77/150
МТ/Дх-1250-8-D												
МД/Тх-1250-8-D												
до 1200 В												
МТх-320-12-C	1000÷1200	320	90	1,40	1005	0,80	0,500	125	140	0,1300	M.C	53/92
МТ/Дх-320-12-C												
МД/Тх-320-12-C												
МТх-650-12-A2	1000÷1200	650	85	1,40	1978	0,85	0,280	160	140	0,0650	M.A2	60/124
МТ/Дх-650-12-A2												
МД/Тх-650-12-A2												
МТх-1000-12-D	1000÷1200	1000	77	1,25	3140	0,90	0,150	200	140	0,0500	M.D	77/150
МТ/Дх-1000-12-D												
МД/Тх-1000-12-D												
до 1800 В												
МТх-201-18-F	1000÷1800	201	85	1,40	500	0,80	0,970	125	130	0,1800	M.F1	34/94
МТ/Дх-201-18-F												
МД/Тх-201-18-F												
МТх-250-18-C	1000÷1800	250	83	1,45	785	0,95	0,800	160	130	0,1300	M.C	53/92
МТ/Дх-250-18-C												
МД/Тх-250-18-C												
МТх-540-18-A2	1000÷1800	540	85	1,50	1570	0,85	0,320	250	130	0,0650	M.A2	60/124
МТ/Дх-540-18-A2												
МД/Тх-540-18-A2												
МТ3-595-18-A2	1000÷1800	595	85	1,50	1570	0,84	0,310	320	135	0,0650	M.A2	60/124
МТ/Д3-595-18-A2												
МД/Т3-595-18-A2												
МТх-800-18-D	1000÷1800	800	78	1,45	2512	0,85	0,230	250	130	0,0500	M.D	77/150
МТ/Дх-800-18-D												
МД/Тх-800-18-D												
МТ1-830-18-E	1000÷1800	830	85	1,45	2500	0,80	0,170	250	125	0,0420	M.E1	70/104
до 2400 В												
МТх-165-22-F	2000÷2200	165	85	1,50	500	0,80	1,350	125	125	0,1800	M.F1	34/94
МТ/Дх-165-22-F												
МД/Тх-165-22-F												
МТх-200-24-C	2000÷2400	200	87	1,50	628	1,00	0,900	200	125	0,1300	M.C	53/92
МТ/Дх-200-24-C												
МД/Тх-200-24-C												
МТх-430-24-A2	2000÷2400	430	85	1,55	1256	1,00	0,410	250	125	0,0650	M.A2	60/124
МТ/Дх-430-24-A2												
МД/Тх-430-24-A2												
МТх-740-24-D	2000÷2400	740	77	1,55	3140	0,90	0,210	320	125	0,0500	M.D	77/150
МТ/Дх-740-24-D												
МД/Тх-740-24-D												
МТ1-765-24-E	2000÷2400	765	85	1,50	2500	0,85	0,210	320	125	0,0420	M.E1	70/104
до 2800 В												
МТх-130-28-F	2000÷2800	130	85	1,80	500	0,85	2,400	160	125	0,1900	M.F1	34/94
МТ/Дх-130-28-F												
МД/Тх-130-28-F												
МТх-630-28-D	2000÷2800	630	80	1,40	1978	0,95	0,300	320	125	0,0500	M.D	77/150
МТ/Дх-630-28-D												
МД/Тх-630-28-D												
МТ1-635-28-E	2000÷2800	635	85	1,55	2500	0,95	0,350	320	125	0,0420	M.E1	70/104

Х — электрическая схема: 3 — последовательное соединение; 4 — общий катод; 5 — общий анод.

в Беларуси Заказ г.Минск viber и тел. +375447584780 email: minsk17@tut.by www.tinstor.by

Наименование	U_{DRM} U_{RRM}	I_{TAV}	T_C	U_{TM}	I_{TM}	$U_{T(TO)}$	r_T	t_q	$T_{j\,max}$	R_{thjc}	тип корпуса	Основание ширина/длина
	[В]	[А]	[°C]	[В]	[А]	[В]	[мОм]	[мкс]	[°C]	[°C/Вт]		[мм]
до 3600 В												
МТх-115-36-F	3000÷3600	115	85	2,45	500	0,95	3,000	200	125	0,1900	M.F1	34/94
МТ/Дх-115-36-F												
МД/Тх-115-36-F												
МТх-320-36-A2	3000÷3600	320	85	2,20	785	1,15	0,800	320	125	0,0680	M.A2	60/124
МТ/Дх-320-36-A2												
МД/Тх-320-36-A2												
МТх-500-36-D	3000÷3600	500	85	1,85	1570	1,10	0,400	400	125	0,0500	M.D	77/150
МТ/Дх-500-36-D												
МД/Тх-500-36-D												
МТ1-560-36-E	3000÷3600	560	85	2,10	2500	1,05	0,470	400	125	0,0420	M.E1	70/104
до 4400 В												
МТх-260-44-A2 NEW!	3800÷4400	260	85	2,30	628	1,40	1,300	500	125	0,0680	M.A2	60/124
МТ/Дх-260-44-A2 NEW!												
МД/Тх-260-44-A2 NEW!												
МТх-400-44-D NEW!	3800÷4400	400	88	2,70	2512	1,20	0,650	500	125	0,0500	M.D	77/150
МТ/Дх-400-44-D NEW!												
МД/Тх-400-44-D NEW!												
до 6500 В												
МТх-240-65-A2 NEW!	4600÷6500	240	85	2,80	785	1,10	2,500	630	125	0,0680	M.A2	60/124
МТ/Дх-240-65-A2 NEW!												
МД/Тх-240-65-A2 NEW!												

Модули диодные (МД)

Наименование	U_{RRM}	I_{TAV}	T_C	U_{FM}	I_{FM}	$U_{F(TO)}$	r_T	$T_{j\,max}$	R_{thjc}	тип корпуса	Основание ширина/длина
	[В]	[А]	[°C]	[В]	[А]	[В]	[мОм]	[°C]	[°C/Вт]		[мм]
до 1800 В											
МДх-245-18-F	1000÷1800	245	100	1,30	500	0,75	0,640	150	0,1800	M.F1	34/94
МДх-320-18-C	1000÷1800	320	105	1,42	1005	0,75	0,400	150	0,1300	M.C	53/92
МДх-660-18-A2	1000÷1800	660	100	1,40	1978	0,78	0,230	150	0,0650	M.A2	60/124
до 2800 В											
МДх-215-22-F	2000÷2200	215	100	1,40	500	0,80	0,920	150	0,1800	M.F1	34/94
МДх-175-28-F	2000÷2800	175	100	1,50	500	0,85	1,500	150	0,1900	M.F1	34/94
МДх-250-26-C	2000÷2600	250	108	1,35	785	0,85	0,700	150	0,1300	M.C	53/92
МДх-580-26-A2	2000÷2600	580	100	1,50	1570	0,80	0,350	150	0,0650	M.A2	60/124
МДх-1000-28-D	2000÷2800	1000	91	1,38	3140	0,80	0,150	150	0,0500	M.D	77/150
МД1-1125-28-E	2000÷2800	1125	100	1,38	3140	0,80	0,170	160	0,0420	M.E1	70/104
МД1-1280-22-E	2000÷2200	1280	100	1,25	3140	0,80	0,100	160	0,0420	M.E1	70/104
до 3600 В											
МДх-155-36-F	3000÷3600	155	100	2,00	500	0,93	2,000	150	0,1900	M.F1	34/94
МДх-200-34-C	3000÷3400	200	112	1,75	628	0,86	1,200	150	0,1300	M.C	53/92
МДх-515-36-A2	3000÷3600	515	100	1,60	1256	0,80	0,500	150	0,0680	M.A2	60/124
до 4400 В											
МДх-470-44-A2 NEW!	3800÷4400	470	100	1,70	1256	0,85	0,600	150	0,0680	M.A2	60/124
МДх-800-44-D NEW!	3800÷4400	800	85	1,77	2512	0,90	0,370	150	0,0500	M.D	77/150
МД1-950-44-E NEW!	3800÷4400	950	100	1,77	2512	0,85	0,280	160	0,0420	M.E1	70/104
до 6500 В											
МДх-380-52-A2 NEW!	4600÷5200	380	100	2,20	1570	0,80	0,800	140	0,0680	M.A2	60/124
МДх-320-65-A2 NEW!	4600÷6500	320	100	2,40	1570	0,95	1,100	140	0,0680	M.A2	60/124

в Беларуси звоните г.Минск viber и tel. +375447584780 email: minsk17@tut.by www.tiristor.by

Тип корпуса M.A2

Номинальный вес **1500 g**

MT3	MT4	MT5	MD3	MD4	MD5

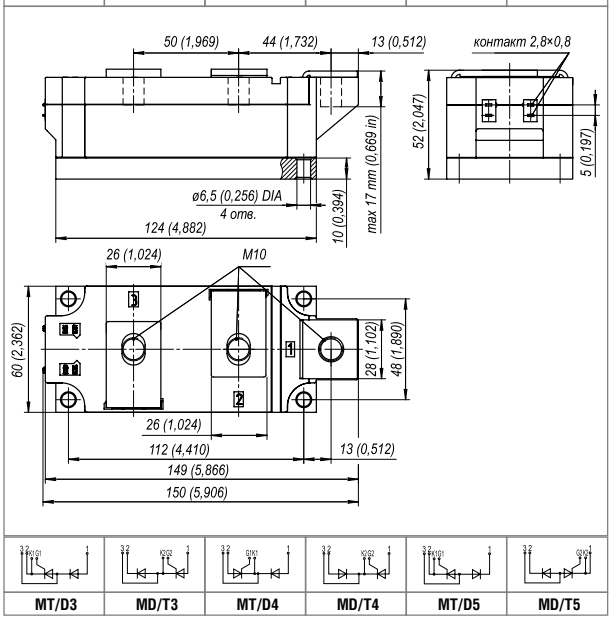

MT/D3	MD/T3	MT/D4	MD/T4	MT/D5	MD/T5

Момент затяжки основания (M6) **6.00 Nm** (Допуск ±15%)

Момент затяжки выводов (M10) **12.00 Nm** (Допуск ±15%)

* Резьба должна быть смазана

Тип корпуса M.C

Номинальный вес **800 g**

MT3	MT4	MT5	MD3	MD4	MD5

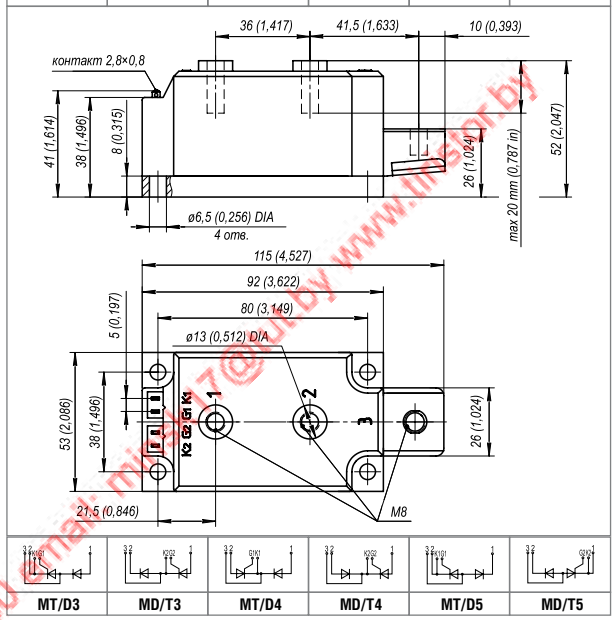

MT/D3	MD/T3	MT/D4	MD/T4	MT/D5	MD/T5

Момент затяжки основания (M6) **5.00 Nm** (Допуск ±15%)

Момент затяжки выводов (M8) **12.00 Nm** (Допуск ±15%)

* Резьба должна быть смазана

Тип корпуса M.D

Номинальный вес **4000 g**

MT3	MT4	MT5	MD3	MD4	MD5

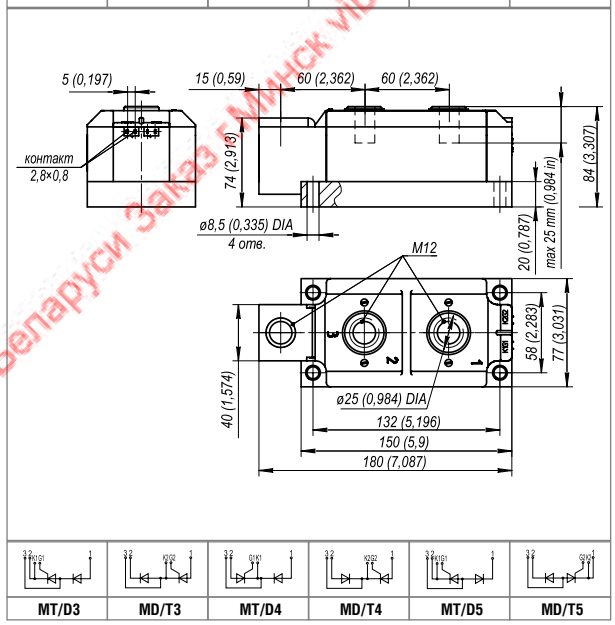

MT/D3	MD/T3	MT/D4	MD/T4	MT/D5	MD/T5

Момент затяжки основания (M8) **6.00 Nm** (Допуск ±15%)

Момент затяжки выводов (M12) **18.00 Nm** (Допуск ±15%)

* Резьба должна быть смазана

Тип корпуса M.E1

Номинальный вес **2550 g**

		MT1	MD1		

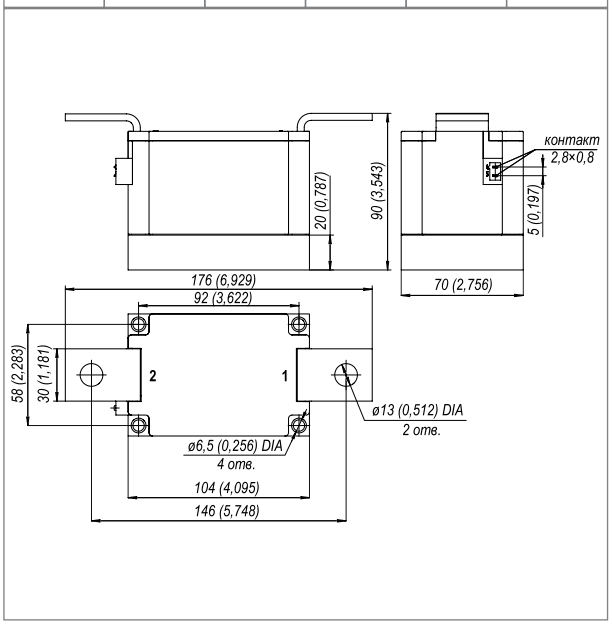

Момент затяжки основания (M6) **6.00 Nm** (Допуск ±15%)

Момент затяжки выводов (M12) **18.00 Nm** (Допуск ±15%)

* Резьба должна быть смазана

в Беларуси заказ 5 минск viber и тел +375447584780 email: mjk17@tut.by www.tmsgr.by

Тип корпуса	M.F1

Номинальный вес **320 g**

MD3	MT3	MD4	MT4	MD5

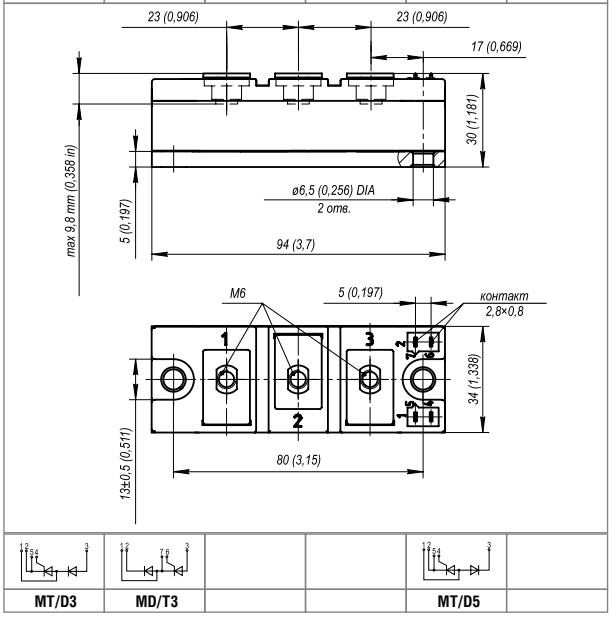

MT/D3	MD/T3			MT/D5

Момент затяжки основания (M6) **6.00 Nm** (Допуск ±15%)
Момент затяжки выводов (M6) **6.00 Nm** (Допуск ±15%)

* Резьба должна быть смазана

Проводные соединения

Для таблеточных приборов

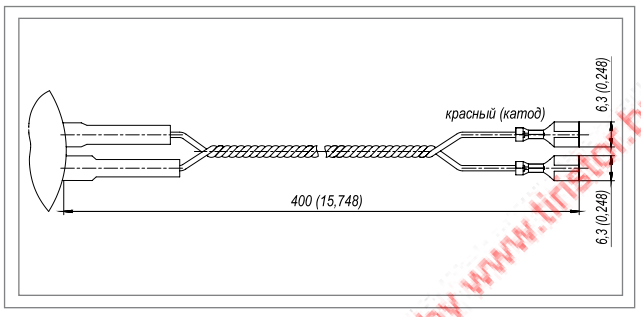

Для таблеточных приборов

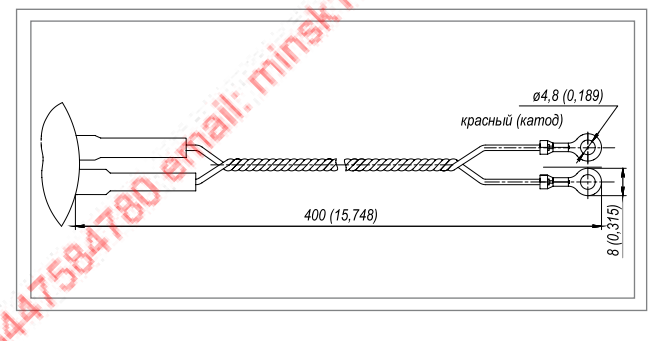

Для сборки модулей №18 (левое)
A2: МТ/Т 3, 4, 5; МТ/Д 3, 4, 5
F1: МТ/Т 3, 4; МТ/Д 3, 5

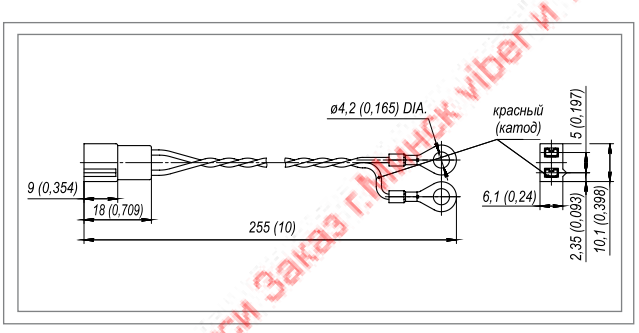

Для сборки модулей №18-01 (правое)
A2: МТ/Т 3, 4, 5; МД/Т 3, 4, 5
F1: МТ/Т 3, 4; МД/Т 3 E1: МТ1

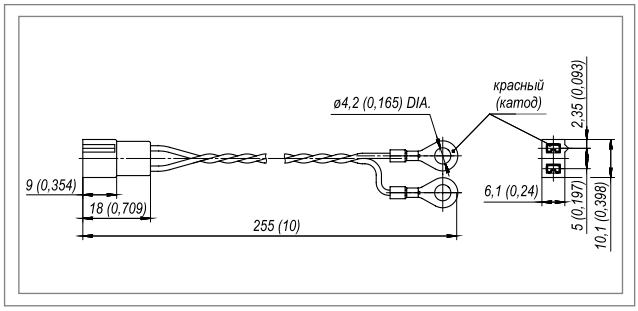

Для сборки модулей №003 (левое)
C: МТ/Т 3, 4, 5; МД/Т 3, 4, 5
D: МТ/Т 3, 4, 5; МТ/Д 3, 4, 5

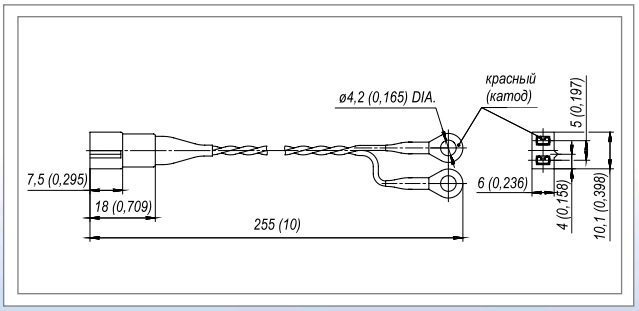

Для сборки модулей №003-01 (правое)
C: МТ/Т 3, 4, 5; МТ/Д 3, 4, 5
D: МТ/Т 3, 4, 5; МД/Т 3, 4, 5

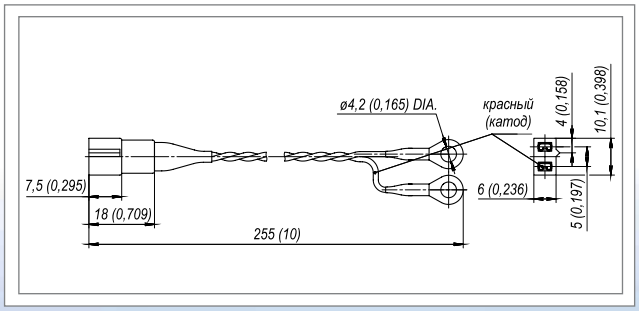

в Беларуси Заказ г.Минск viber и тел.+375447584780 email: minsk17@tut.by www.linsion.by

Охладители

Тип	Масса (без токовода)	Диаметр резьбового отверстия (Диаметр контактной площадки)	Габаритные размеры без токовода (ширина/длина/ высота)	Тепловое сопротивление (мощность рассеивания) естественное охлаждение	Тепловое сопротивление Скорость воздуха 6 м/с	Перепад давления
	[кг]	[мм]	[мм]	[°C/Вт (Вт)]	[°C/Вт]	[Па]
O161	0,681 (0,64)	M16x1,5	70x80x100	1,120 (80)	0,355	18
O171	0,669 (0,63)	M20x1,5	70x80x100	1,120 (80)	0,355	18
O271	1,539 (1,5)	M20x1,5	110x110x100	0,710 (130)	0,236	25
O371	0,404 (0,365)	M20x1,5	45x80x80	1,900 (50)	0,670	15
O181	0,672 (0,62)	M24x1,5	70x80x100	1,120 (80)	0,355	18
O281	1,542 (1,49)	M24x1,5	110x110x100	0,710 (130)	0,236	25
O123	1,58 (1,45)	(22)	126x100x122	0,710 (120)	0,212	20
O143	3,18 (2,85)	(42)	135x150x125	0,500 (120)	0,125	30
O243	5,56 (4,76)	(42)	170x150x170	0,280 (220)	0,080	30
O343	5,26 (4,46)	(42)	170x150x150	0,355 (220)	0,100	30
O153	5,57 (4,77)	(55)	170x150x176	0,280 (220)	0,075	30
O253	5,27 (4,47)	(55)	170x150x156	0,355 (220)	0,100	30
O173	12,18 (10,57)	(82)	200x250x210	0,180 (400)	0,050	40
O193	22,9(22,0)	(100)	300x300x213	0,101 (400)	0,03	29

Пример маркировки охладителей

O	**221**	**-**	**60**	**-**	**УХЛ2**
1	2		3		4

1. O — Охладитель воздушный
2. Конструктивное исполнение
3. Длина охладителя
5. Климатическое исполнение по ГОСТ 15150: УХЛ2, В2

в Беларуси Заказ г.Минск viber и тел.+375441284780 email: mink77@tut.by www.elnstor.by

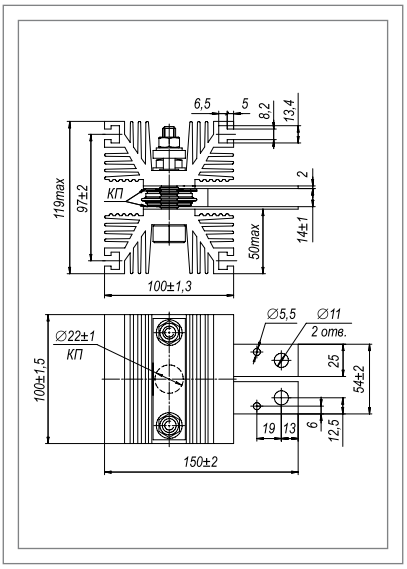

Тип О123

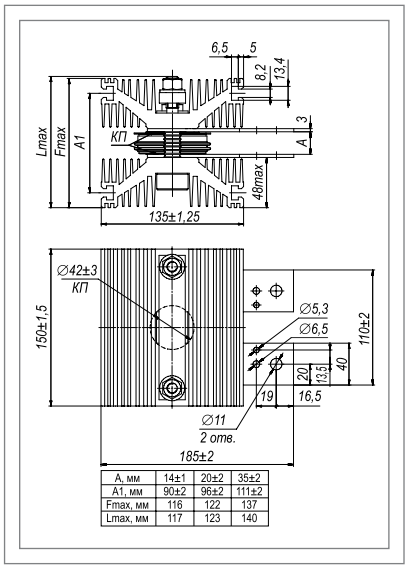

А, мм	14±1	20±2	35±2
А1, мм	90±2	96±2	111±2
Fmax, мм	116	122	137
Lmax, мм	117	123	140

Тип О143

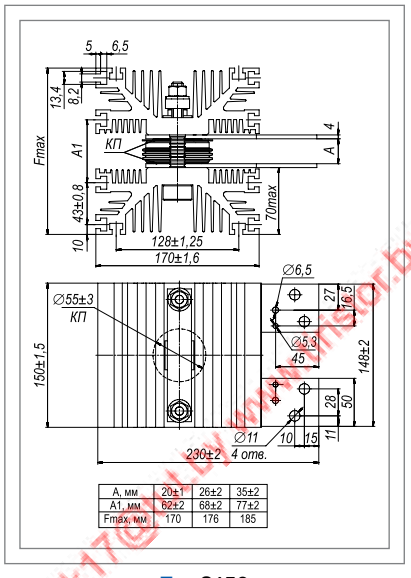

А, мм	20±1	26±2	35±2
А1, мм	62±2	68±2	77±2
Fmax, мм	170	176	185

Тип О153

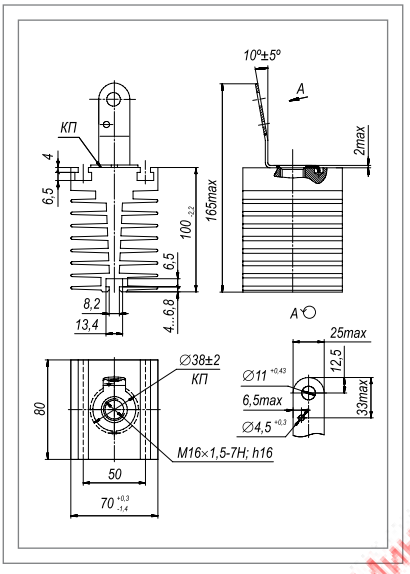

Тип О161

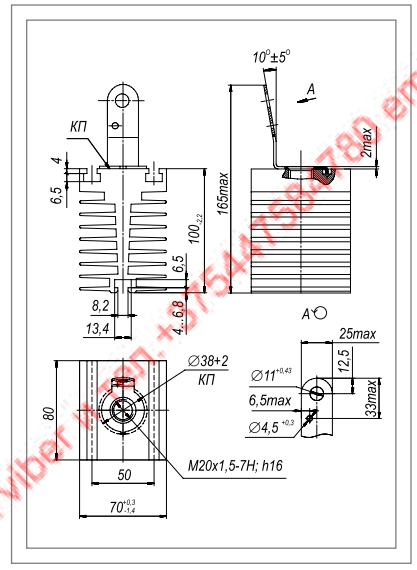

Тип О171

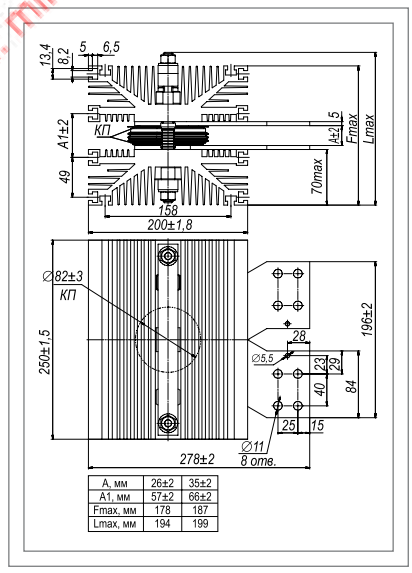

А, мм	26±2	35±2
А1, мм	57±2	66±2
Fmax, мм	178	187
Lmax, мм	194	199

Тип О173

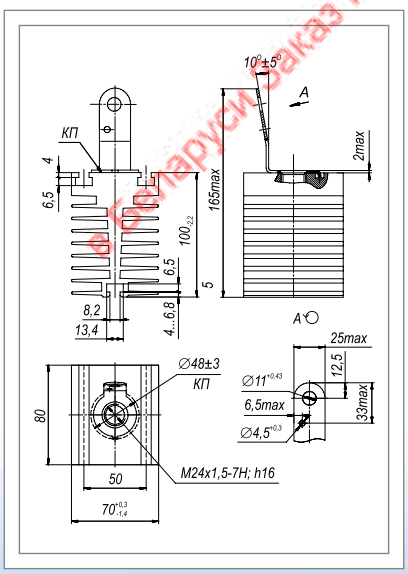

Тип О181

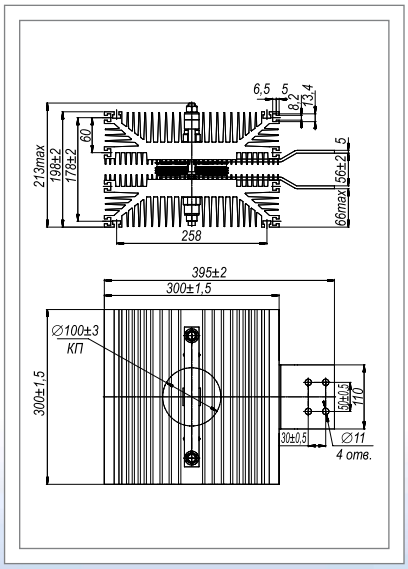

Тип О193

в Беларуси, заказ г.Минск viber, tel. +375447558780 email: minsk17@tut.by www.minsk17.by

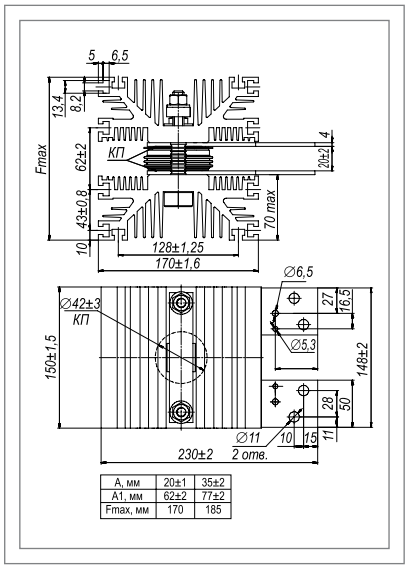

A, мм	20±1	35±2
A1, мм	62±2	77±2
Fmax, мм	170	185

Тип 0243

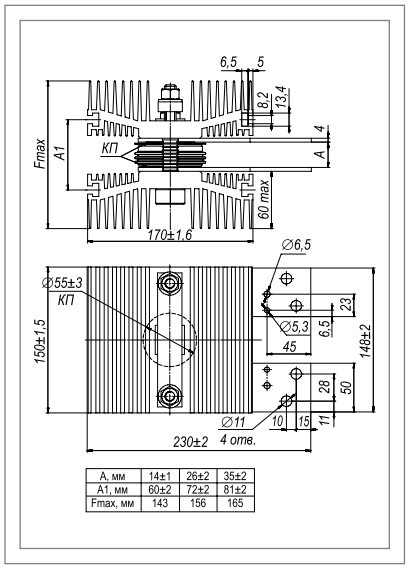

A, мм	14±1	26±2	35±2
A1, мм	60±2	72±2	81±2
Fmax, мм	143	156	165

Тип 0253

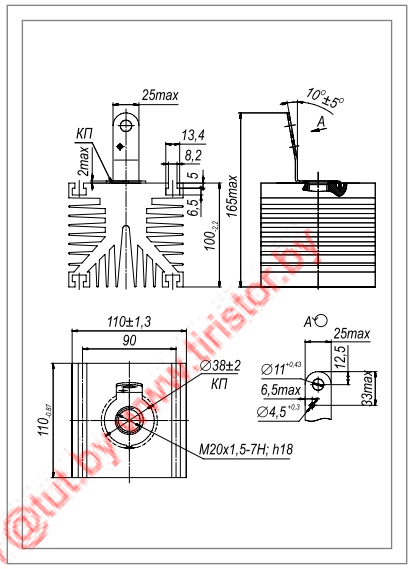

Тип 0271

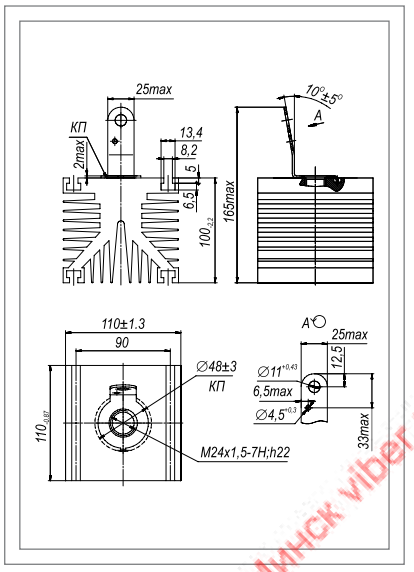

Тип 0281

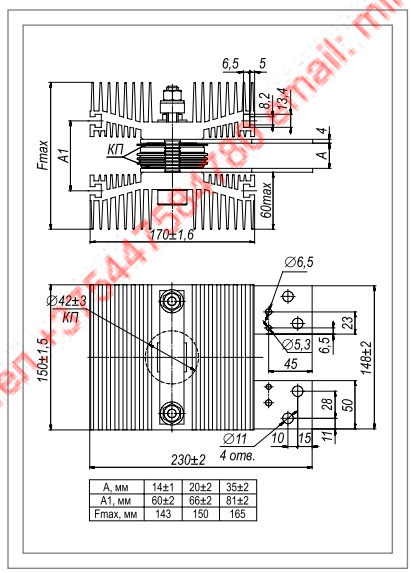

A, мм	14±1	20±2	35±2
A1, мм	60±2	66±2	81±2
Fmax, мм	143	150	165

Тип 0343

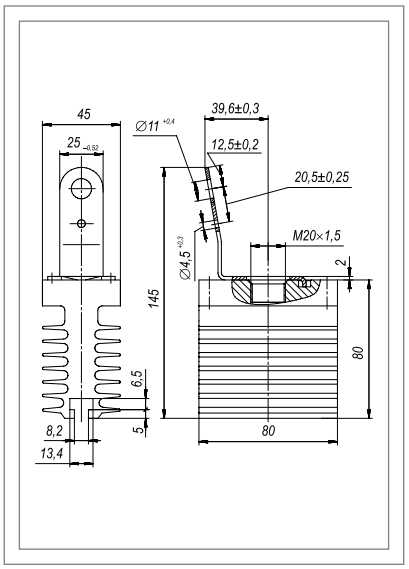

Тип 0371

в Беларуси Заказ г.Минск viber и тел.+375447550780 email: minsk17@tut.by www.bristol.by

Тиристор, диод Минск **т.80447584780** Viber

www.fotorele.net www.tiristor.by радиодетали, электронные компоненты

email minsk17@tut.by tel.+375 29 758 47 80 мтс

каталог, описание, технические, характеристики, datasheet, параметры, маркировка, габариты, фото, даташит, радиодетали, Тиристор, диод

	QR код

Электронные компоненты, радиодетали

где и как купить в Минске?

Сделать заявку или запрос можно по телефону факсу или по электронной почте
Просим Вас указывать в заявке:
— название предприятия, факс, контактный телефон, контактное лицо;
— полное наименование и количество товара;
— возможность замены или аналоги;